HANDBOEK VOOR DE GEBRUIKER

Vertaling van de originele handleiding

Ne (Nederlands)

NEDERLANDS

VOORWOORD

In deze handleiding wordt zowel het juiste gebruik en onderhoud van industriële voertuigen van Toyota als de dagelijkse smering en de periodieke inspectieprocedures besproken.
Lees deze handleiding zorgvuldig door, zelfs wanneer u al bekend bent met andere industriële voertuigen van Toyota. In deze handleiding staat informatie die uitsluitend is bestemd voor deze serie voertuigen. Deze handleiding is gebaseerd op een standaardvoertuig. Neem voor vragen over andere typen contact op met uw dealer van industriële Toyota-voertuigen (uw Toyota-dealer).

Lees naast deze handleiding de afzonderlijke publicatie genaamd 'Gebruikershandleiding voor een veilig gebruik'. Toyota behoudt zich het recht voor om eventuele veranderingen of wijzigingen van specificaties in deze handleiding aan te brengen zonder voorafgaande kennisgeving en zonder dat dit enige verplichting inhoudt.

INHOUD

Voorwoord....210 (Ne-1)
Inhoud....210 (Ne-1)
Voor aanvang van het eerste gebruik....210 (Ne-1)
Waarschuwingsplaatje....213 (Ne-4)
Belangrijkste onderdelen....214 (Ne-5)
Besturings- en instrumentenpaneel....214 (Ne-5)
Algemeen scherm....215 (Ne-6)
Scherm....217 (Ne-8)
Schermfuncties....218 (Ne-9)
Optionele functies....221 (Ne-12)
Schakelaars en hendels....227 (Ne-18)
Carrosserieonderdelen....232 (Ne-23)
Accu....235 (Ne-26)
Controle vóór gebruik....238 (Ne-29)
Wekelijks onderhoud....240 (Ne-31)
Doe-het-zelfonderhoud....241 (Ne-32)
Periodiek onderhoud....242 (Ne-33)
Tabel voor periodieke vervanging....242 (Ne-33)
Tabel voor periodiek onderhoud....242 (Ne-33)
Onderhoudsgegevens....245 (Ne-36)
Accubehuizing & vereist minimumgewicht....246 (Ne-37)
Wielen & banden (3W)....247 (Ne-38)
Wielen & banden (4W)....247 (Ne-38)
Smeerschema (3W)....248 (Ne-39)
Smeerschema (4W)....249 (Ne-40)
Afmetingen van het voertuig....250 (Ne-41)
Serienummer frame....251 (Ne-42)
Het lezen van het naamplaatje....251 (Ne-42)
Specificaties van de mast en nominaal vermogen....252 (Ne-43)

VOOR AANVANG VAN HET EERSTE GEBRUIK

- **Lees deze handleiding zorgvuldig door.** Dankzij deze handleiding leert u de industriële voertuigen van Toyota volledig kennen en kunt u ze op de juiste manier en veilig gebruiken. Wanneer u op de juiste manier met een nieuw voertuig omgaat, biedt het voertuig betere prestaties en heeft hij een langere levensduur. Rijd extra voorzichtig wanneer u nog niet bekend bent met uw nieuwe voertuig. Let naast de standaardprocedures bij gebruik op de volgende veiligheidsaspecten.
- **Zorg dat u het industriële voertuig van Toyota goed leert kennen.** Lees de gebruikershandleiding zorgvuldig door voordat u het voertuig in gebruik neemt. Leer de werking van het voertuig en de onderdelen van het voertuig kennen. Leer de veiligheidsvoorzieningen en de accessoires kennen en weet wat de beperkingen en voorzorgsmaatregelen ervan zijn. Lees het waarschuwingsplaatje op het voertuig.
- **Maak uzelf vertrouwd met technieken voor veilig rijden en leer op een veilige manier met het voertuig om te gaan.** Zorg dat u op de hoogte bent van de verkeersregels op het werkterrein en leef deze regels na. Informeer bij de opzichter van het werkterrein naar de speciale voorzorgsmaatregelen voor de werkzaamheden.
- **Draag geschikte kleding wanneer u het voertuig gebruikt.** De verkeerde kleding kan het lastiger maken het voertuig te gebruiken en kan zelfs tot ongevallen leiden. Draag voor een probleemloos gebruik altijd de juiste kleding.
- **Vermijd elektriciteitskabels.** Zorg dat u weet waar de elektriciteitskabels binnen en buiten liggen en houd voldoende afstand.
- **Zorg dat de controles vóór gebruik en het periodieke onderhoud worden uitgevoerd.** Zo is de kans op plotselinge storingen kleiner, wordt de efficiëntie van de werkzaamheden verbeterd, dalen de kosten en werkt u onder veilige arbeidsomstandigheden.
- **Zorg dat het voertuig niet naar voren kantelt als de vorken met lading worden opgeheven.** In het ergste geval kan het voertuig door de geringe stabiliteit omslaan, omdat het zwaartepunt naar voren is verplaatst.
- **Wanneer u abnormale geluiden hoort of iets ongewoons opmerkt, controleer dit dan en repareer het waar nodig direct**
- **Probeer nooit te rijden met een lading op de vorken die hoger is geheven dan de ingestelde hoogte.** Wanneer er wordt gereden met een lading op de vorken die hoger is geheven dan toegestaan, kan het voertuig omslaan omdat het zwaartepunt hoger ligt. Houd de vorken tijdens het rijden 15-20 cm (5,9-7,9 inch) boven de grond.
- **Voorkom overbelasting of een ongelijke belading.** Overbelasting of een ongelijke belading is gevaarlijk. Als het zwaartepunt zich helemaal aan de voorzijde bevindt, beperk het laadgewicht dan in overeenstemming met het naamplaatje, zelfs als het laadgewicht onder het maximum blijft.
- **Voorkom roekeloos gebruik.**
- **Gebruik alleen de aanbevolen smeermiddelen.** Smeermiddelen van slechte kwaliteit verkorten de levensduur.
- **Zorg dat de accu niet helemaal leeg loopt.** Controleer altijd de toestand van de accu.
- **Vermijd open vuur tijdens het opladen.** Tijdens het opladen wordt brandbaar gas geproduceerd. Laad de accu op een goed geventileerde plaats en uit de buurt van open vuur op.
- **Modellen voor koelruimtes.** Er is geen model voor koelruimtes beschikbaar. Werk niet in een koelruimte.
- **Breng geen wijzigingen in het elektrische systeem aan.** Wanneer u dit wel probeert, kan de werking van de precisieapparatuur die in de op accu's werkende vorkheftruck is ingebouwd verminderen, waardoor er een defect of ongeval kan ontstaan.
  Als het nodig is wijzigingen aan te brengen, neem dan contact op met een Toyota-dealer.
- **Let er bij het schoonmaken van de vorkheftruck op dat er geen water direct op de motor of elektrische onderdelen komt.** Als er water op de motor of de elektrische onderdelen komt, kan de vorkheftruck storingen vertonen of defect raken. Als het onvermijdelijk is de op accu's werkende vorkheftruck te reinigen, bedek de onderdelen dan zorgvuldig met een stuk plastic om te voorkomen dat ze nat worden.
- **Mechanisme terug naar neutrale stand.** Als de sleutelschakelaar of de stoelschakelaar op ON wordt gezet met de richtinghendel ingesteld op de stand vooruit of achteruit, of als het gaspedaal is ingedrukt, dan rijdt het voertuig niet tenzij de richtinghendel en het gaspedaal weer in de neutrale stand zijn gezet.
- Monteer bij voertuigen met niet-gemarkeerde of gekleurde banden een statische strip.

Voorzorgsmaatregelen bij onweer

- Wanneer er in de verte onweer hoorbaar is, houd dan op met het opladen van de accu en ontkoppel de laadplug.
- Wanneer er dichtbij onweer hoorbaar is, raak de elektrische voedingsplug of het elektrische voedingssnoer dan niet aan, omdat u een elektrische schok kunt krijgen wanneer het dichtbij bliksemt.
- Het wordt sterk aanbevolen om in gebieden waar het onweer vaak hoorbaar is een bliksemafleider in het elektrische circuit te monteren.

Veiligheidsvereiste

Trucks met een lastdragende klem (bijvoorbeeld papierklem) moeten beschikken over bediening(en) met een secundaire werking om onbedoeld lossen van de lading te voorkomen.

Als er een 'lastdragende klem' op een heftruck wordt gebruikt, moet de bediening (bijvoorbeeld hydraulische handhendel) worden geconfigureerd volgens ISO3691.

Waarschuwing voor het gebruik van een model met SAS (System of Active Stability - Systeem voor actieve stabiliteit)

⚠ **Let op**

Wanneer u met een SAS-model rijdt, kijk dan altijd op het waarschuwingsplaatje over welke functionele voorzieningen het voertuig beschikt. Controleer of alle voorzieningen werken voordat u het voertuig in gebruik neemt.

Model met 3 wielen

Model met 4 wielen

- Wanneer het voertuig rijdt, worden waarschuwingen aangegeven door middel van waarschuwingslampjes en/of waarschuwingszoemers. Als er met een waarschuwingslampje een foutcode wordt aangegeven, parkeer het voertuig dan op een veilige plaats en laat het nakijken door een Toyota-dealer.
- Het SAS, dat elektronisch wordt geregeld, moet worden geïnitialiseerd als er onderhoud aan het systeem is uitgevoerd. Verwijder of wijzig geen SAS-voorzieningen wanneer dit niet noodzakelijk is. Als het systeem moet worden nagekeken, neem dan contact op met een Toyota-dealer.
- Zorg tijdens het reinigen van het voertuig dat er geen water direct op de elektronische onderdelen (stuureenheid, sensors en schakelaars) van het SAS-systeem komt.

Beschrijving van de voorzieningen in SAS-modellen

Actieve regeling achterste stabilisatorstang

(alleen modellen met 4 wielen)

Als het voertuig omkeert, ontstaat er een centrifugale kracht in de zijwaartse richting van het voertuig. Deze functie stopt dan met werken: de achterwielen worden geblokkeerd zodat ze niet kunnen slingeren en het voertuig wordt door de vier wielen ondersteund. De stabiliteit links en rechts van het voertuig wordt verbeterd.

⚠ **Let op**

Als het voertuig wordt geblokkeerd om slingeren te voorkomen, neemt de stabiliteit toe. Desondanks biedt dit geen garantie dat het voertuig niet omslaat. Bedien het voertuig altijd op de juiste manier.

Automatische vorknivellering

- Druk terwijl het voertuig onbeladen is op de drukknop van de kantelhendel om deze aan te zetten en de mast naar voren te kantelen. Hierdoor stoppen de vorken automatisch in een horizontale stand (met de mast in een verticale stand).
- Als u op de knop van de kantelhendel heeft gedrukt en de vorken horizontaal stilstaan, wilt u de mast misschien verder kantelen. Zet de kantelhendel dan één keer terug naar de neutrale stand. Druk vervolgens op de drukknop van de kantelhendel om deze uit te zetten en de kantelhendel te kunnen gebruiken.

Als de drukknop van de kantelhendel is ingeschakeld en de kantelhendel vanuit de voorwaartse naar de achterwaartse stand wordt bewogen, werkt de mast als volgt:

	Niet beladen	Beladen
Hoge hefhoogte	Stoppen met genivelleerde vorken (mast verticaal)	Geen kanteling naar voren
Lage hefhoogte	Stoppen met genivelleerde vorken (mast verticaal)	Stoppen met mast verticaal (of maximaal 1° naar achterzijde), afhankelijk van de lading

⚠ **Let op**

- **Wanneer u op de drukknop van de kantelhendel drukt terwijl de mast naar voren is gekanteld met een zware lading hoog geheven, houdt de mast op met werken. Gebruik de automatische vorknivellering niet tijdens materiaal-handling, omdat het voertuig dan kan omslaan.**
- **Als het voertuig is voorzien van een hulpstuk, zorg dan dat de vorken niet automatisch horizontaal worden geplaatst met een zware lading die hoog is geheven, terwijl de motor met een hoog toerental draait. Dit leidt tot gevaarlijke situaties.**
- **Bij sommige speciale modellen kan de automatische vorknivellering worden uitgeschakeld als er zware hulpstukken worden gemonteerd. Neem hierover van tevoren contact op met een Toyota-dealer.**

Opmerking:

- De mast kantelt niet naar voren als de drukknop van de kantelhendel is ingeschakeld terwijl er een zware lading hoog wordt geheven (2 m of meer).
- Wanneer de mast vanuit een verticale stand naar voren wordt gekanteld, kantelt hij niet verder naar voren, zelfs niet als de drukknop van de kantelhendel wordt ingeschakeld.
- Wanneer de mast naar achteren kantelt, stoppen de vorken niet in een horizontale stand, zelfs niet als de drukknop van de kantelhendel wordt ingeschakeld.

Actieve voorwaartse kantelhoekbesturing van de mast

De hoek waarmee de mast naar voren kan worden gekanteld wordt automatisch geregeld, op basis van de hefhoogte en lading, binnen een hoekbereik dat hieronder wordt aangegeven.

	Lichte lading (geen lading)	Gemiddelde lading	Zware lading
Hoge hefhoogte	Geen beperking voor voorwaartse kantelhoek	De voorwaartse kantelhoek wordt beperkt van 1° tot 5°	De voorste kantelhoek wordt tot 1° beperkt
Lage hefhoogte	Geen beperking voor voorwaartse kantelhoek		

⚠ **Let op**

- **Wanneer er een lading wordt geheven, terwijl de vorken naar voren zijn gekanteld, kan het voertuig omslaan als de vorken in een stand stoppen waarbij de kantelhoek groter is dan het aangegeven hoekbereik. Hef de lading daarom nooit op wanneer de mast is gekanteld.**
- **Bij een hooggeheven zware lading mag u de laadpositie nooit instellen door de voorwaartse kantelhoek van de mast te regelen, aangezien het voertuig dan kan omslaan.**
- **Zelfs wanneer de lading zich binnen het toegestane hoekbereik bevindt, mag de mast nooit verder dan de verticale positie worden gekanteld. Het voertuig kan dan omkantelen, omdat het zijn stabiliteit in voorwaartse en achterwaartse richting verliest. Laat de mast nooit naar voren kantelen wanneer er een lading wordt opgeheven.**
- **Bij sommige speciale modellen kan de actieve voorwaartse kantelbesturing van de mast worden uitgeschakeld als er zware hulpstukken worden gemonteerd. Neem hierover van tevoren contact op met een Toyota-dealer.**
- **Laat het voertuig na het monteren of verwijderen van een hulpstuk door een Toyota-dealer controleren.**
- **Wanneer u afwisselend twee of meer verwijderbare hulpstukken gebruikt, moet u het zwaarste hulpstuk voor de aanpassing gebruiken (SAS-instelling). Neem hierover van tevoren contact op met een Toyota-dealer.**

Opmerking:

Wanneer de vorken op de maximale hoogte staan, kan er een hoge druk (overdruk) in de hefcilinder achterblijven. Door deze hoge druk constateert het voertuig, zelfs wanneer het in feite onbelast is, dat het zwaar is beladen. Hierdoor wordt het voorwaarts kantelen van de mast uitgeschakeld. Laat in dat geval de vorken iets zakken (zodat de druk afneemt) en kantel de mast daarna naar voren.

Actieve achterwaartse kantelhoekbesturing van de mast

Als de kantelhendel vanuit de voorwaartse kantelpositie naar achteren wordt gezet met de schakelaar voor automatische nivellering van de vorken ingedrukt, worden de vorken automatisch genivelleerd (mast verticaal) en stopt het kantelen van de mast.

Let wel dat de werking alleen door de laadomstandigheden wordt gewijzigd, zie hieronder:

	Niet beladen	Beladen
Hoge hefhoogte	Stoppen met genivelleerde vorken (mast verticaal)	Stoppen met mast verticaal (of maximaal 1° naar achterzijde), afhankelijk van de lading
Lage hefhoogte		

De waarde van het laadgewicht die als 'beladen' wordt beschouwd, is hetzelfde als de gemiddelde lading op de actieve voorwaartse kantelhoekbesturing van de mast.

Actieve voorwaartse/achterwaartse kantelsnelheidsbesturing van de mast

- Bij een hooggeheven lading wordt de voorwaartse of achterwaartse kantelsnelheid van de mast onafhankelijk van het gewicht van de lading geregeld (vertraagd). Zelfs als de hefhoogte van hoog naar laag verandert terwijl de mast naar voren of achteren kantelt, wordt de regelsnelheid gehandhaafd.
- Bij een laag geheven lading kan de mast onafhankelijk van het gewicht van de lading op volle snelheid naar achteren worden gekanteld. **Als de drukknop van de kantelhendel wordt ingeschakeld en de mast bij een lage hefhoogte achterwaarts wordt gekanteld, wordt de achterwaartse kantelsnelheid van de mast geregeld (vertraagd) zolang de knop van de kantelhendel is ingeschakeld.**
- Als de vorken worden opgeheven van een laag geheven naar een hooggeheven lading terwijl de mast naar achteren kantelt, blijft de regelsnelheid van kracht zolang de drukknop van de kantelhendel is ingeschakeld. De mast kantelt met de maximumsnelheid naar achteren wanneer de drukknop van de kantelhendel is uitgeschakeld.
- De voorwaarts/achterwaartse kantelsnelheidsregeling wordt door het toerental van de pompmotor geregeld. Gebruik nooit de hoge hefhoogte en bedien het hulpstuk nooit tijdens het kantelen.

Sleutelhefblokkering

Wanneer de sleutelschakelaar op OFF staat, gaan de vorken niet omlaag, zelfs niet als u dat met de hefhendel probeert.

Actieve stuursynchronisator

Als de stuurwielknop niet synchroon met de banden loopt, wordt de afwijking automatisch gecorrigeerd wanneer er aan het stuur wordt gedraaid. Zo wordt de knop in een constante positie ten opzichte van de banden gehouden.

Als de SAS-voorziening niet werkt:

Een SAS-model wordt bestuurd door middel van een stuureenheid, sensors en verschillende regeleenheden. Als één van deze voorzieningen niet goed werkt, kan het volgende zich voordoen:

- De afwijking van de stuurwielknop wordt niet gecorrigeerd.
- Voorzieningen zoals de automatische vorknivellering, de actieve voorwaartse kantelhoekbesturing van de mast en de actieve voorwaartse/achterwaartse kantelsnelheid van de mast worden uitgeschakeld.
- De zwenkvergrendeling wordt mogelijk niet ontgrendeld.

Als één van de bovenstaande punten zich voordoet, gebeurt het volgende:

- Het diagnose-indicatielampje gaat branden.
- Er wordt een foutcode weergegeven.
- Er klinkt een zoemgeluid.

Op deze manier wordt de bestuurder gewaarschuwd. Rijd het voertuig in zo'n geval naar een veilige plaats en laat het door een Toyota-dealer repareren.

OPS-SYSTEEM

Het OPS-systeem (Operator Presence Sensing, detectie van de bestuurder) zorgt dat het voertuig niet kan rijden en niet kan laden/lossen als de bestuurder niet op de bestuurdersstoel zit. Als de bestuurder de stoel verlaat terwijl het voertuig in gebruik is, wordt het OPS-indicatielampje op het scherm weergegeven en klinkt de zoemer 0,5 seconden om de bestuurder te waarschuwen dat het systeem wordt geactiveerd. Als de bestuurder niet binnen 2 seconden weer op de stoel gaat zitten, wordt het systeem geactiveerd en wordt de huidige werking gestopt. Als de bestuurder wel binnen 2 seconden weer op de stoel gaat zitten, wordt het systeem niet geactiveerd en kunnen de werkzaamheden worden voortgezet.

Als er zich een storing in het OPS-systeem voordoet, wordt er een foutcode op het scherm weergegeven om de storing aan de bestuurder te melden. Dit geeft aan dat het OPS-systeem mogelijk defect is. Laat het voertuig door uw Toyota-dealer nakijken.

⚠ CAUTION

(1) This truck has a system to indicate "ITO OPERATING POSITION!" on display and restrict mast operations when operator is not in the normal operating position.

(2) In any of following cases,stop operation and ask TOYOTA dealer for inspection:

- "ITO OPERATING POSITION!" is not indicated when operator is off operating position.
- "ITO OPERATING POSITION!" is indicated when operator is on operating position.
- 🔧 Mark is indicated on display, and it is not turned off when operator returns to operating position after leaving it once.

[ENGLISH] 57941-T1000-71

Dit voertuig is voorzien van het OPS-systeem. Controleer de functies van het OPS-systeem voordat u het voertuig in gebruik neemt.

OPS-functies voor rijden

Als de stuureenheid waarneemt dat de stoelschakelaar twee seconden is uitgeschakeld, stoppen de aandrijfmotoren nadat ze als regeneratieve rem hebben gewerkt.

De OPS voor rijden wordt uitgeschakeld door de richtinghendel en het gaspedaal in de neutrale stand te zetten en de stoelschakelaar weer in te schakelen. Op voertuigen met D2- of Double Accel-pedaal wordt het richtingssignaal voor het loslaten van het gaspedaal neutraal; daarna wordt de OPS voor rijden geannuleerd.

De mate van regeneratief remmen wordt afhankelijk van de waargenomen hoogte en gewicht van de lading als volgt aangepast:

	Lichte lading (geen lading)	Beladen
Hoge hefhoogte	Regeneratief remmen hetzelfde als bij gaspedaal los	Het regeneratief remmen neemt af als het gewicht van de lading toeneemt
Lage hefhoogte	Regeneratief remmen hetzelfde als bij gaspedaal los	

OPS-functies laden/lossen

Voertuigen met minilever of joystick

Als de stuureenheid waarneemt dat de stoelschakelaar 2 seconden is uitgeschakeld, stopt de regeling van de elektrische proportionele kleppen de hef- en kantelbeweging en de beweging van de hulpstukken. Tegelijkertijd stoppen de hefblokkeerklep en de kantelregelklep het omlaag heffen en voorwaarts kantelen. De opwaartse hefbeweging en de beweging van het hulpstuk worden ook gestopt omdat de toevoer van hydraulische olie door de regeling van de ontlastingsklep wordt onderbroken.

De OPS voor hydraulische functies wordt uitgeschakeld door alle hendels naar de neutrale stand te zetten en de stoelschakelaar weer in te schakelen.

Alarmfuncties OPS

Als de stuureenheid waarneemt dat de stoelschakelaar is uitgeschakeld, waarschuwt de zoemer op het multifunctionele scherm de bestuurder over de werking van het OPS-systeem met een geluidssignaal van 1 seconde (pi-). Het multifunctionele scherm schakelt het OPS-indicatielampje voor die tijd in.

Als de bestuurder dit merkt en gaat zitten voordat de 2 seconden zijn verstreken, wordt het OPS-systeem niet geactiveerd.

Het OPS-indicatielampje blijft ingeschakeld terwijl de stoelschakelaar wordt uitgeschakeld om de bestuurder te waarschuwen dat het OPS-systeem in werking is.

Functies laden/lossen

Als de stoelschakelaar wordt ingeschakeld zonder dat de hydraulische bedieningshendel naar de neutrale stand is gezet, wordt de bestuurder via een geluidssignaal (pipipipi) gewaarschuwd dat de hydraulische OPS-functie niet wordt uitgeschakeld.

Waarschuwing Terug naar neutraal

Als de rijbeweging door het OPS-systeem wordt gestopt, klinkt de zoemer als de bestuurder op de stoel gaat zitten en het gaspedaal indrukt zonder dat de richtinghendel in de neutrale stand wordt gezet; de bestuurder wordt zo gewaarschuwd dat de bewegingsstop niet is uitgeschakeld. Als de bestuurder op de stoel gaat zitten met het gaspedaal ingedrukt, wordt dit alarm geactiveerd.

Waarschuwing storing OPS-stuureenheid

Als er zich een storing in het OPS-systeem voordoet, wordt er een foutcode op het scherm weergegeven om de storing aan de bestuurder te melden. Dit geeft aan dat het OPS-systeem mogelijk defect is. Parkeer het voertuig op een veilige plaats en laat het door uw Toyota-dealer nakijken. Ook in de volgende gevallen moet het voertuig worden stopgezet en door uw Toyota-dealer worden nagekeken.

- Het OPS-indicatielampje wordt niet op het scherm weergegeven als de bestuurder uit zijn stoel komt.
- Het OPS-indicatielampje wordt niet uitgeschakeld als de bestuurder op de stoel zit.

Recyclen/Afdanken

In overeenstemming met EU-richtlijn 2006/66/EC geeft dit symbool aan dat alle accu's en accumulatoren apart moeten worden ingezameld.

Uw trucks zijn uitgerust met een loodaccumulator of, bij sommige trucks met accu, een lithiumaccu.

De materialen in deze accu's (inclusief accumulatoren) zijn schadelijk voor het milieu en mensen; daarom moeten accu's voor recycling terug naar de fabrikant worden gebracht.

De accu afdanken

Als de levensduur van de accu in de truck is verstreken (vervangen door een nieuwe accu) of als de volledige truck wordt afgedankt, moet er speciale aandacht worden besteed bij het afdanken/recyclen van accu's. Raadpleeg uw Toyota-dealer over het inwisselen of afdanken van de accu's.

WAARSCHUWINGSPLAATJE

Er is een waarschuwingsplaatje op het voertuig aangebracht. Lees dit plaatje zorgvuldig voordat u het voertuig in gebruik neemt. (In het voorbeeld wordt de Engelse versie weergegeven.)

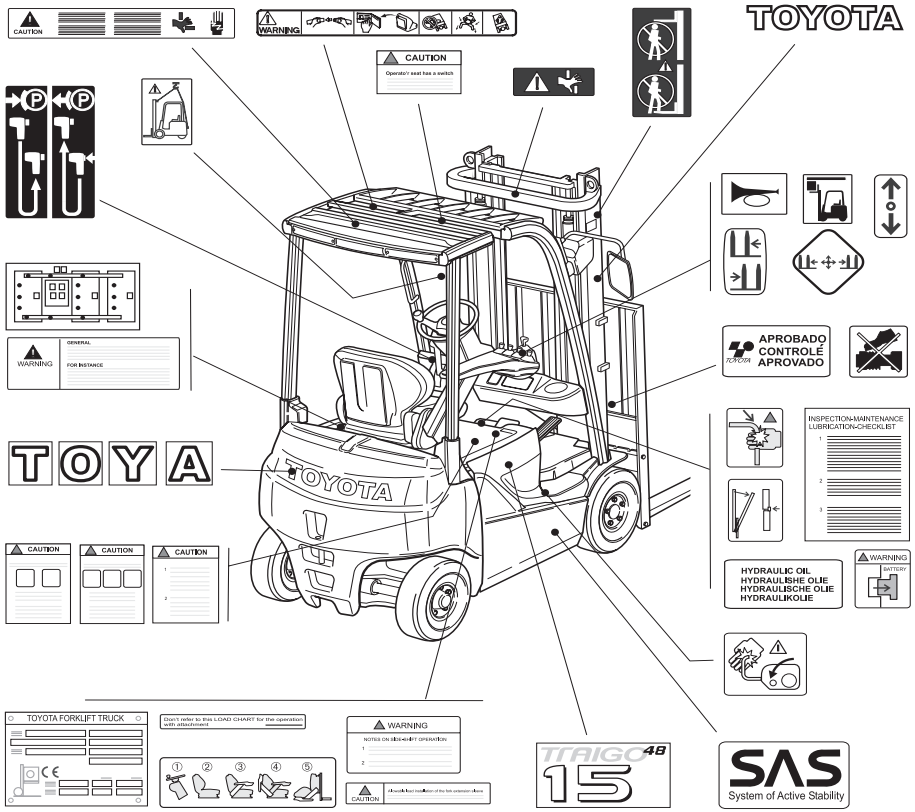

Over deze markering
Waarschuwingen! Lees deze gebruikershandleiding zorgvuldig vóór gebruik.

Ne

BELANGRIJKSTE ONDERDELEN

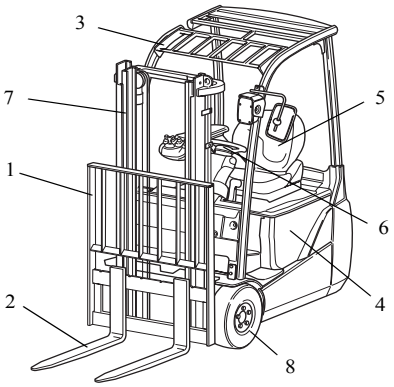

1. Rugsteun
2. Vorken
3. Hoofdbescherming
4. Accu
5. Bestuurdersstoel
6. Stuurwiel
7. Mast
8. Voorwiel

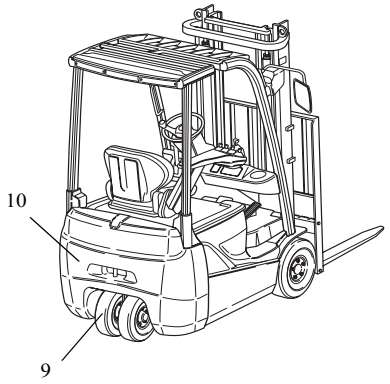

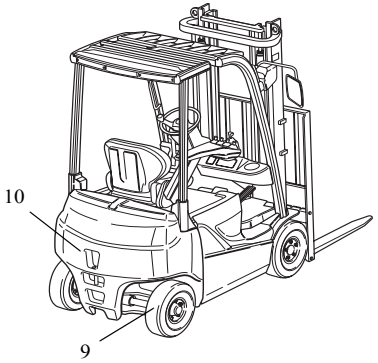

9. Achterwiel
10. Contragewicht

BESTURINGS- EN INSTRUMENTENPANEEL

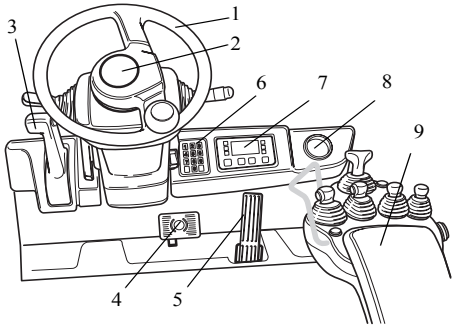

1. Stuurwiel
2. Knop voor de claxon
3. Parkeerrem hendel
4. Rempedaal
5. Gaspedaal
6. Instapsysteem met PIN-code (OPT)
7. Multifunctioneel display
8. Bekerhouder
9. Armleuning

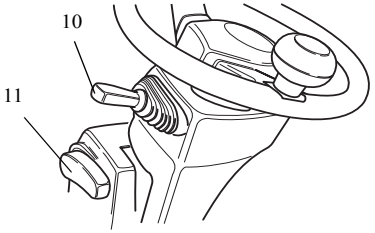

10. Richtinghendel links (OPT)
11. Stelhendel stuurkolomkanteling

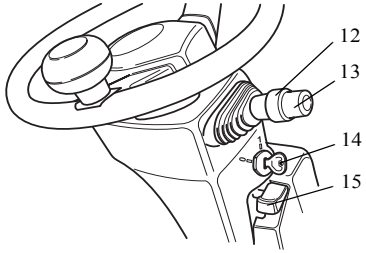

12. Lampschakelaar (OPT)
13. Schakelaar richtingaanwijzer (OPT)
14. Sleutelschakelaar
15. Hendel stuurkolomslot

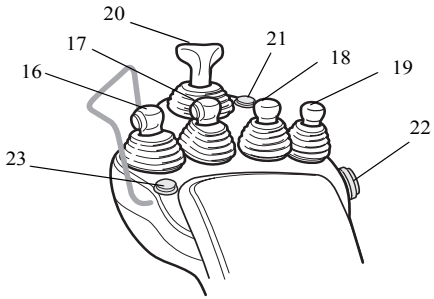

16. Hefhendel
17. Kantelhendel
18. Hulpstukhendel
19. Hulpstukhendel (OPT)
20. Richtinghendel
21. Hoogtebegrenzer (OPT)
22. Noodstopknop (OPT)
23. Claxonknop (OPT)

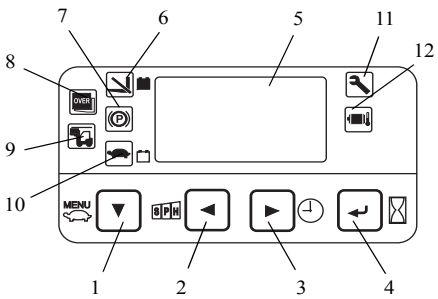

ALGEMEEN SCHERM

1. Stelschakelaar voor regeling van tweede rijsnelheid
2. Keuzeschakelaar vermogen
3. Keuzeschakelaar tijd of datum
4. Keuzeschakelaar tellermodus
5. Meervoudig display
6. OPS-indicatielampje
7. Indicatielampje parkeerrem
8. Indicatielampje overbelasting
9. Indicatielampje hoogtebegrenzer
10. Indicatielampje instelling van tweede rijsnelheid
11. Indicatielampje diagnostische modus
12. Waarschuwingslampje oververhitting

Indicatielampje instelling van tweede rijsnelheid

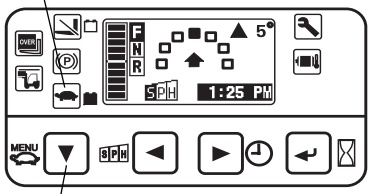

schakelaar (1)

Indicatielampje vermogensselectie

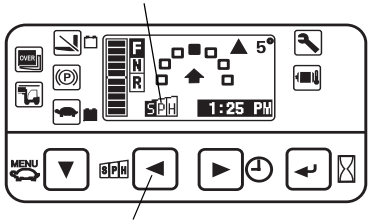

schakelaar (2)

Stelschakelaar voor regeling van tweede rijsnelheid

Druk op schakelaar (1) om de instelfunctie voor de regeling van de tweede rijsnelheid in te schakelen. Het indicatielampje voor de regeling van de tweede rijsnelheid geeft aan dat het systeem is geactiveerd.

Keuzeschakelaar vermogen

Druk op schakelaar (2) op het algemene scherm om de modus voor de vermogensselectie voor rijden/ material-handling te veranderen.

Als de ‘SPH’ volledig is omsloten, is de oorspronkelijke modus geselecteerd.

weergave datum/tijd

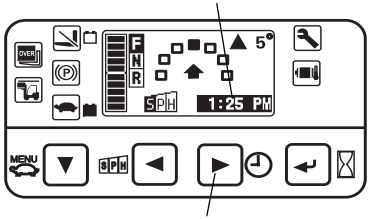

schakelaar (3)

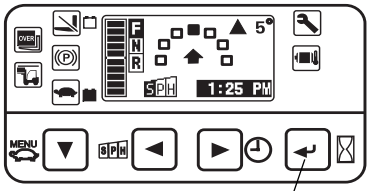

schakelaar (4)

Keuzeschakelaar tijd of datum

Druk op schakelaar (3) op het algemene scherm om het display voor datum en tijd in te schakelen.

Keuzeschakelaar tellermodus

Druk op schakelaar (4) om de uurmeterweergave te selecteren.

Ne

OPS-indicatielampje

Dit indicatielampje gaat branden als de bestuurder zijn stoel verlaat met de parkeerrem uitgeschakeld en de zoemer klinkt één seconde.
Dit is niet mogelijk vóór ‘start uurmeter’.

Indicatielampje parkeerrem

Dit indicatielampje gaat branden als de parkeerrem is ingeschakeld. Het indicatielampje voor de parkeerrem blijft branden en de zoemer klinkt als de bestuurder probeert te rijden terwijl de parkeerrem nog is ingeschakeld. Controleer voor het rijden of het indicatielampje van de parkeerrem uit is.

⚠ **Let op**

Als het indicatielampje niet uitgaat wanneer de parkeerrem wordt uitgeschakeld, zet het voertuig dan stil en laat het nakijken door een Toyota-dealer.

Indicatielampje overbelasting (OPT)

Het indicatielampje voor overbelasting gaat branden en de zoemer klinkt om de bestuurder te waarschuwen dat het waargenomen gewicht de vooraf ingestelde waarde overschrijdt als de bestuurder de laadmeter weergeeft met de schakelaar voor de laadweergave.

Indicatielampje hoogtebegrenzer (OPT)

Het indicatielampje voor de hoogtebegrenzer gaat branden als de hoogtebegrenzer in werking is. Zie voor meer informatie 'Hoogtebegrenzer'.

Indicatielampje instelling van tweede rijsnelheid

Dit indicatielampje gaat aan of uit als de bestuurder op de schakelaar voor de regeling van de tweede rijsnelheid drukt. Dit indicatielampje gaat branden als het voertuig met lage snelheid rijdt en de rijsnelheid is begrensd op een vooraf ingestelde waarde. De waarde van de snelheidsregeling kan met het instellingenscherm voor lage snelheid worden ingesteld.

Indicatielampje diagnostische modus

Als de sleutelschakelaar op ON is gezet terwijl er zich iets ongewoons voordoet of als er zich iets ongewoons voordoet terwijl het voertuig in gebruik is, knippert dit indicatielampje en klinkt de waarschuwingszoemer. Dan wordt er een diagnosefoutcode getoond op het meervoudige scherm. De foutcode hangt af van de foutlocatie en het foutniveau.

⚠ **Let op**

Als het indicatielampje voor de diagnosemodus wordt getoond, laat het voertuig dan door een Toyota-dealer nakijken.

Waarschuwingslampje oververhitting

Het indicatielampje voor oververhitting gaat branden en de zoemer klinkt vijf seconden om de bestuurder te waarschuwen bij een temperatuurstijging van de rijmotor, de pompmotor, het hoofdcircuit of de stuureenheid.

In de foutfase houdt het geluid aan totdat de fout is hersteld. Er wordt geen foutcode op het multifunctionele scherm aangegeven, maar deze code wordt wel door het systeem opgeslagen. Het oververhitte onderdeel wordt op het scherm weergegeven:

C/R: Hoofdstuureenheid

DCR: Aandrijver van de rijmotor of hoofdcircuit

PCR: Aandrijver van de pompmotor of hoofdcircuit

DM: Rijmotor

PM: Pompmotor

Bij oververhitting worden de prestaties van het voertuig beperkt.

Laat de sleutelschakelaar van het voertuig enige tijd ingeschakeld (20 tot 30 minuten) nadat het waarschuwingslampje wordt getoond.

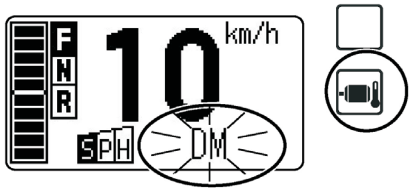

⚠ **Waarschuwing**

Als het waarschuwingslampje na 20 tot 30 minuten niet uit gaat, laat het voertuig dan onmiddellijk door een Toyota-dealer nakijken.

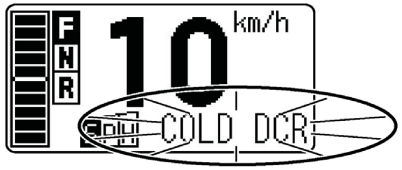

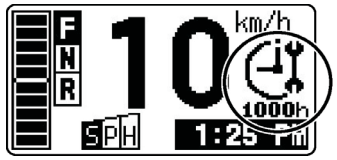

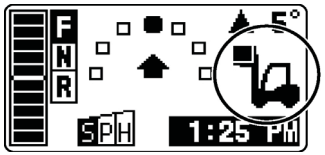

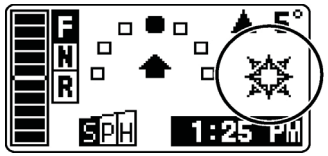

Overige alarmen en indicatielampjes

Alarm Terug naar neutraal

De zoemer klinkt om de bestuurder te waarschuwen dat hij moet gaan zitten, dat hij het gaspedaal moet loslaten en dat hij de richtinghendel in de neutrale stand moet zetten voordat hij gaat rijden.
De zoemer klinkt ook om de bestuurder te waarschuwen de hendels voor material-handling terug te zetten naar de neutrale stand voordat hij begint met de material-handling.

Waarschuwing voor lage temperatuur

Er wordt een waarschuwingsbericht op het multifunctionele scherm weergegeven en de zoemer klinkt als de temperatuur van de aandrijver van de rijmotor of aandrijver te laag is.

Weergegeven informatie:

COLD DCR: aandrijver rijmotor

COLD PCR: aandrijver pompmotor

Als er een waarschuwing voor een lage temperatuur wordt gegeven, worden de prestaties van het voertuig beperkt.

Indicatielampje onderhoud

Als de tijd die in de uurmeter voor onderhoud is ingesteld is verstreken, wordt de bestuurder via een indicatielampje op het scherm en de zoemer gewaarschuwd.

Indicatielampje regeling voor rijden en laden/lossen (alleen Deluxe model met automatische snelheidsregeling)

Dit indicatielampje wordt weergegeven als de automatische snelheidsregeling actief is. Zie Automatische snelheidsregeling.

Alarm te hoge snelheid

Als de ingestelde snelheid wordt overschreden, knippert het indicatielampje voor de snelheid en klinkt de zoemer om de bestuurder te waarschuwen dat hij te hard rijdt.

In tegenstelling tot de instelling voor lage snelheid wordt de snelheid niet begrensd, zelfs niet als de ingestelde snelheid wordt overschreden.

De waarde van de te hoge snelheid kan op het instellingenscherm voor een te hoge snelheid worden ingesteld.

Indicatielampje schok (OPT)

Als de schok een vooraf ingestelde waarde overschrijdt, knippert het indicatielampje voor schokken en klinkt de zoemer totdat de beheerder de waarde reset.
Zie 'Weergave indicatielampje schok'.

SCHERM

Het multifunctionele scherm helpt de bestuurder bij het identificeren van diverse gegevens; de bestuurder kan afhankelijk van de voertuigomstandigheden van scherm wisselen.

Multifunctionele scherm Deluxe (OPT)

Het Deluxe multifunctionele scherm heeft naast de standaardfuncties de volgende functies:

- Indicatielampje mastkanteling
- Laadmeter
- Alarm overbelasting

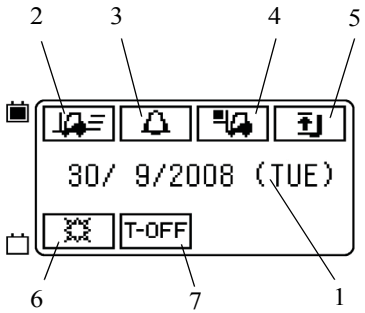

Beginscherm

Het beginscherm wordt gedurende twee seconden weergegeven nadat de sleutelschakelaar is ingesteld.

1) Weergave datum
2) Rijsnelheidsbegrenzer actief
3) Alarm te hoge snelheid actief
4) Automatische snelheidsregeling actief
5) Maximale hoogtebegrenzer actief
6) Schoksensor aanwezig
7) Actieve regeling voor voorwaartse kanteling mast uitgeschakeld

Sommige functies worden later in dit hoofdstuk verder uitgelegd.

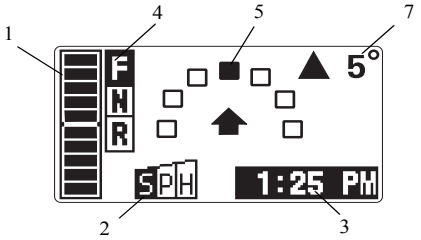

Werkscherm

Er worden diverse functies op het scherm weergegeven, afhankelijk van of de truck rijdt of stilstaat.

1) Indicatielampje accucapaciteit
2) Indicatielampje vermogensselectie
3) Indicatielampje tijd
4) Indicatielampje richting
5) Indicatielampje wielen
6) Snelheidsmeter
7) Indicatielampje mastkanteling

Sommige functies worden later in dit hoofdstuk verder uitgelegd.

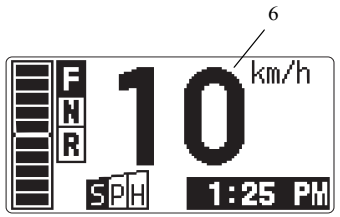

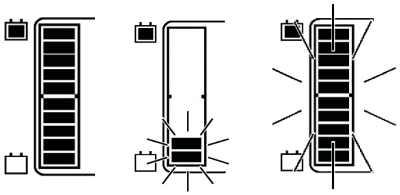

Indicatielampje accucapaciteit

Het indicatielampje voor de accucapaciteit geeft in 10 fasen aan hoeveel de accu is opgeladen.

Wanneer de acculading het ingestelde waarschuwingsniveau van de resterende lading bereikt (standaard: tweede niveau):

(1) Het indicatielampje voor de accucapaciteit knippert.

(2) Als de sleutelschakelaar naar ON wordt gedraaid, hoort u gedurende 5 seconden een waarschuwingszoemer.

Als de accu verder leegloopt, knipperen alle segmenten van het indicatielampje voor het accuniveau en klinkt er een zoemer om de bestuurder te waarschuwen.

⚠ **Let op**

- **Als het indicatielampje van de accucapaciteit knippert, stop dan op tijd en laad de accu op.**
- **Raadpleeg een Toyota-dealer wanneer u het ingestelde niveau wilt wijzigen.**

Indicatielampje vermogensselectie

Er worden drie modi voor het rijden/de material-handling getoond.

H.....H-modus

De meest actieve modus.

P .....P-modus

De modus voor een hoge efficiëntie.

S .....S-modus

De modus voor langste functie.

Opmerking:

De H-modus is de instelling die vooral is gericht op efficiënt werken en maximale prestaties tijdens het rijden en bij material-handling. Het aantal bedrijfsuren is ongeveer 65% van de S-modus. De P-modus is de instelling die vooral is gericht op een balans tussen werkefficiëntie en bedrijfsuren. Het aantal bedrijfsuren is ongeveer 80% van de S-modus. De S-modus is de instelling die vooral is gericht op de bedrijfsuren.

Indicatielampje tijd

De tijd wordt weergegeven: uren en minuten (in 12-/24-uursweergave).

Snelheidsmeter

De snelheidsmeter geeft de rijsnelheid digitaal aan, in km/u of mijl/u. Als de truck wordt gestopt, verandert dit deel van het scherm in de wielindicatiemodus.

Ne

Indicatielampje richting

De vooraf ingestelde rijrichting (via de richtingsschakelaar) wordt aangegeven.

F ..... Vooruit

Er wordt een pijl omhoog weergegeven als het voertuig stilstaat.

N..... Neutraal

Er wordt geen pijl weergegeven

R..... Achteruit

Er wordt een pijl omlaag weergegeven als het voertuig stilstaat.

Indicatielampje wielen

Het indicatielampje geeft de rijrichting van het voertuig aan door middel van ‘ ■ ’

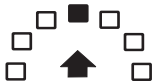

Indicatielampje mastkanteling

(alleen multifunctionele scherm Deluxe)

De kantelhoek van de mast wordt weergegeven in graden.

Opmerking:

Als de truck voorwaarts met een zware lading wordt gekanteld, wordt de stand waarop 0 graden wordt weergegeven ook naar voren gekanteld.
De automatische nivelleringsregeling zorgt dan wel dat de horizontale stand naar achteren wordt gecorrigeerd afhankelijk van de waargenomen lading.
Het kan dus gebeuren dat er door de automatische nivelleringsregeling geen 0 graden wordt weergegeven als het voertuig stilstaat met een zware lading.

▲ 5° bij voorwaartse kanteling

0° in horizontale stand

▼ 5° bij achterwaartse kanteling

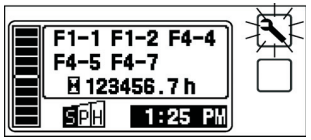

Weergave diagnosecode

Als de diagnose is geactiveerd, gaat het indicatielampje met de sleutel knipperen en klinkt er een zoemer om de bestuurder te waarschuwen dat er zich een ongewone situatie heeft voorgedaan met het voertuig.

Daarnaast kunnen er tot zes foutcodes op het scherm worden weergegeven.

SCHERMFUNCTIES

Vermogensselectie

Als schakelaar (2) op het algemene scherm wordt ingedrukt, gaat de modus voor vermogensselectie als volgt naar rechts: S, P, H. Als de oorspronkelijke modus is geselecteerd, worden S, P en H in omgekeerde kleuren weergegeven.

Opmerking:

Als de beheerder de menuvergrendeling op ON zet, kan de vermogensselectie niet worden gewijzigd.

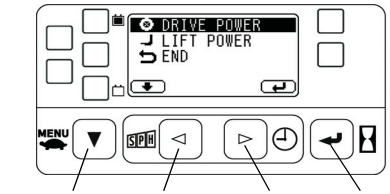

schakelaar (1) schakelaar (2) schakelaar (3) schakelaar (4)

Functie voor instelling vermogensregeling

Druk 2 seconden of langer op schakelaar (2) op het algemene scherm; het menuscherm voor de vermogensregeling wordt weergegeven.

Selecteer een optie met schakelaar (1) en druk daarna op schakelaar (4) om elk instellingenscherm te openen.

Opmerking:

- Als de beheerder de menuvergrendelingsoptie op ON instelt, kan het instellingenmenu voor de vermogensregeling niet worden weergegeven.
- Dit scherm wordt niet weergegeven bij modellen die zijn voorzien van instapsysteem met PIN-code.

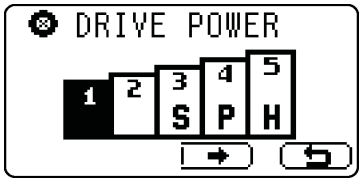

Vermogensregeling bij rijden

Selecteer ‘DRIVE POWER’ (aandrijfvermogen) op het menuscherm voor de vermogensregeling om het scherm voor de vermogensregeling voor het rijden te openen.

Schakelaar (2): Selecteer het laagste niveau.

Schakelaar (3): Selecteer het hoogste niveau.

Schakelaar (4): Terug naar het menuscherm voor instelling van de vermogensregeling.

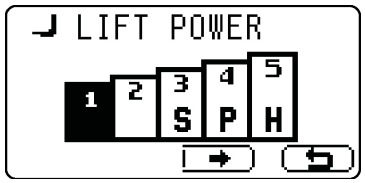

Vermogensregeling voor material-handling

Selecteer ‘LIFT POWER’ (hefvermogen) op het menuscherm voor de vermogensregeling om het scherm voor de vermogensregeling voor material-handling te openen.

Schakelaar (2): Selecteer het laagste niveau.

Schakelaar (3): Selecteer het hoogste niveau.

Schakelaar (4): Terug naar het menuscherm voor instelling van de vermogensregeling.

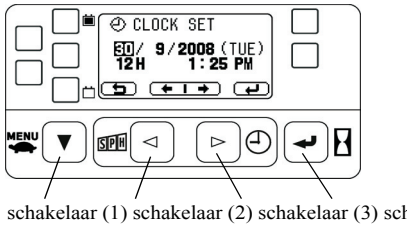

Weergave van datum en tijd

Druk op schakelaar (3) op het algemene scherm; de datum en tijd worden beurtelings weergegeven.

Procedure

U kunt jaar, maand, dag, tijd en 12/24-uursweergave instellen. Druk langer dan twee seconden op schakelaar (3); het instelscherm voor Clock (klok) wordt weergegeven.

Functies van de schakelaars op het instelscherm voor de klok:

Schakelaar (1): Afsluiten (niet ingesteld)

Schakelaar (2): Verlaag de geselecteerde (knipperende) waarde.

Schakelaar (3): Verhoog de geselecteerde (knipperende) waarde.

Schakelaar (4): Voer de geselecteerde (knipperende) waarde in en ga naar de volgende optie.

Als u op schakelaar (4) drukt terwijl ‘MINUTES’ (minuten) is geselecteerd, wordt de instelling voltooid en gaat het scherm terug naar het algemene scherm.

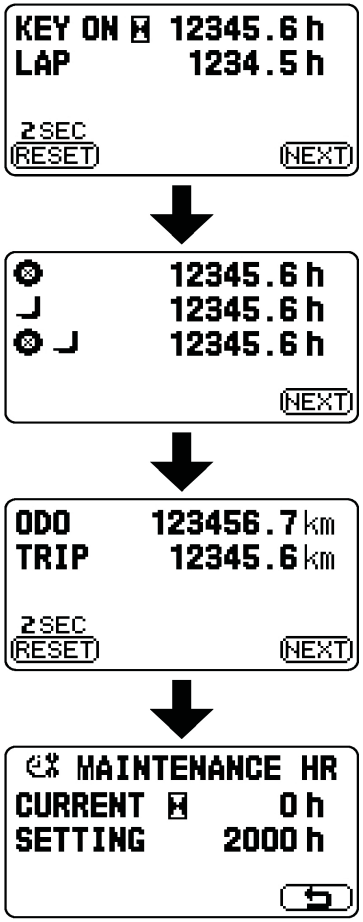

Weergavescherm met meerdere meters

Als u op schakelaar (4) op het algemene scherm drukt, wordt het volgende weergegeven: Key-ON hour meter, Lap time meter -> Traveling hour meter, Material handling hour meter, Traveling/Material handling hour meter -> odometer, trip meter -> Maintenance hour meter -> algemeen scherm.

(1) Key switch on hour meter (KEY ON) (sleutelschakelaar op uurmeter - SLEUTEL AAN)
Op deze meter staat de tijd dat de sleutelschakelaar is ingeschakeld.

(Wanneer ingelogd bij modellen met instapsysteem met PIN-code.)

(2) Lap time meter (LAP) (laptijdmeter)
Op deze meter staat de tijd dat de sleutelschakelaar is ingeschakeld.

(Wanneer ingelogd bij modellen met instapsysteem met PIN-code.)

Als u langer dan twee seconden op schakelaar (1) drukt, wordt de meter gereset.

(3) Drive motor service hour meter (onderhoud aandrijfmotor - uurmeter)
Deze meter telt de tijd wanneer de aandrijfmotoren zijn geactiveerd in de modus voor vermogen bij draaien of de modus voor regeneratief remmen. (Niet als de aandrijfmotoren vrijlopen).

(4) Pump motor service hour meter (onderhoud pompmotor - uurmeter)
Deze meter telt de tijd dat de pompmotor is geactiveerd in de modus voor vermogen bij draaien voor werkzaamheden met material-handling. (Niet als de motor alleen voor de stuurbekrachtiging is geactiveerd).

(5) Drive / pump motors service hour meter (onderhoud aandrijf-/pompmotoren - uurmeter)
Deze meter telt de tijd dat de aandrijf- of pompmotor is geactiveerd in de modus voor vermogen bij draaien of modus voor regeneratief remmen. (Geen van beide als de aandrijfmotoren vrijlopen of als de motor alleen voor de stuurbekrachtiging wordt geactiveerd).

(6) Odometer (ODO) (kilometerteller)
Deze meter houdt de rijafstand van het voertuig bij.

(7) Trip meter (TRIP) (dagteller)
Deze meter houdt de afgelegde afstand bij en kan worden gereset. Als u langer dan twee seconden op schakelaar (1) drukt, wordt de meter gereset.

(8) Planned maintenance hour meter (uurmeter gepland onderhoud)
De ingestelde tijd voor service-intervallen en de huidige verstreken tijd worden weergegeven.

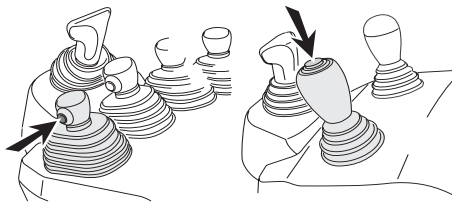

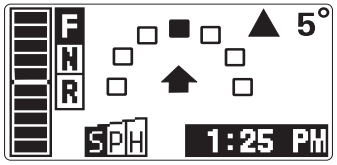

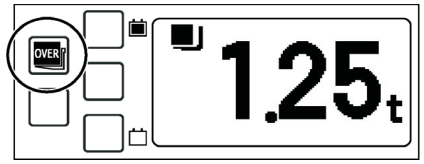

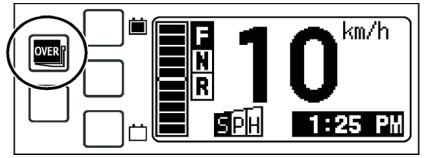

Load meter and over set load alarm (laadmeter en alarm voor overschrijding ingestelde belasting)

(Alleen multifunctionele scherm Deluxe)

Load Meter (laadmeter)

Als u op de schakelaar voor laadweergave op de hefhendel drukt, schakelt het algemene scherm over op het scherm met de laadmeter, waarbij het laadgewicht in eenheden van 0,01 t wordt weergegeven.

Een gewicht van minder dan 100 kg wordt als 0,00 t weergegeven.

(Blijf de schakelaar indrukken om het scherm weer te geven, maar het scherm voor de laadmeter wordt niet weergegeven als de rijsnelheid wordt waargenomen.)

Voorwaarden voor meten

De mast moet verticaal staan en de vorkhoogte moet op ongeveer 500 mm staan, anders wordt er niet gemeten.

Opmerking:

- Deze functie is niet beschikbaar voor bedrijfstransacties en certificaties.
- Deze functie meet de hefcilinderdruk om metingen gemakkelijker te maken en mag niet worden gebruikt om te bepalen of de waarde voor overbelasting vlak bij de toelaatbare waarde ligt.
- Op het hoogste punt wordt er restdruk gegenereerd als de overdruk stopt en wordt er een te hoge waarde weergegeven.

Laadmeterscherm bij een hoge hefhoogte

De nauwkeurigheid neemt af door deflectie en wrijving van de mast in de hoge hefstand, zodat het systeem de bestuurder via het scherm laat weten dat er bij de lage hoogte moet worden gemeten.

Uiteraard wordt dit scherm wel op modellen met V-mast op de hoge hefstand weergegeven.

Alarm voor overschrijding ingestelde belasting

Een beheerder kan de waarde zodanig instellen dat het ‘Over Set Load Alarm’ (alarm voor overschrijding ingestelde belasting) wordt geactiveerd.

Als het waargenomen gewicht de ingestelde waarde overschrijdt terwijl de bestuurder de laadmeter weergeeft met de schakelaar voor laadweergave, gaan de lampjes van het indicatielampje voor overbelasting branden en klinkt de zoemer om de bestuurder te waarschuwen.

Als een klant wil dat het alarm altijd is geactiveerd, kan de monteur dit in verborgen functie veranderen.

Als dit gebeurt, kan het gebeuren dat het alarm vaak per ongeluk worden geactiveerd bij een lager gewicht dan de ingestelde waarde vanwege de wisselingen in belasting onder het rijden of omdat de lading toeneemt tijdens het opheffen.

Opmerking:

Deze functie mag niet worden gebruikt om de toelaatbare lading te bepalen.

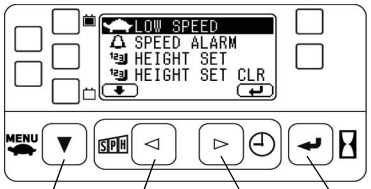

schakelaar (1) schakelaar (2) schakelaar (3) scha

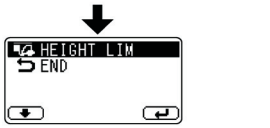

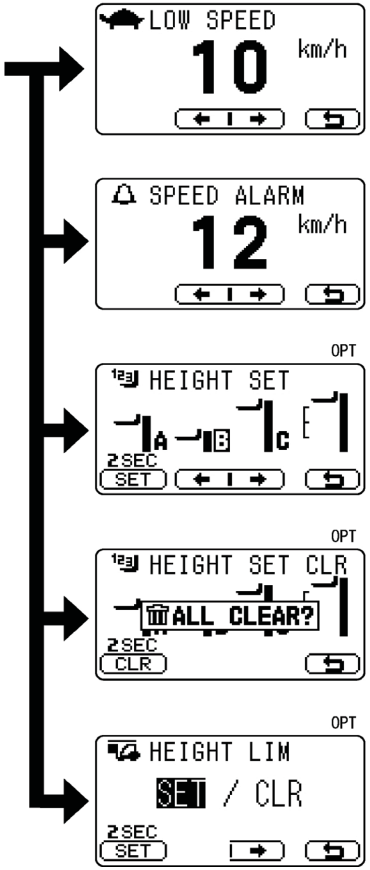

Instellingenscherm

Druk meer dan 2 seconden op schakelaar (1) op het algemene scherm om het scherm met het instellingenmenu te openen.

Selecteer een optie met schakelaar (1) en druk daarna op schakelaar (4) om elk instellingenscherm te openen.

Opmerking:

Als de beheerder de menuvergrendeling op ON (aan) zet, kan het scherm voor het instellingenmenu niet worden weergegeven.

Instellingenscherm lage snelheid

De grenssnelheid van de functie voor instelling lage snelheid kan worden aangepast.

Schakelaar (2): Rijsnelheid lager instellen.

Schakelaar (3): Rijsnelheid hoger instellen.

Schakelaar (4): Terug naar het scherm met het instellingenmenu.

Dit kan worden ingesteld van 2 tot 50 km/u in stappen van 1 km/u.

Als de bestuurder een snelheid hoger dan 50 km/u instelt, wordt de functie voor lage snelheid uitgeschakeld.

In dat geval wordt ‘OFF’ (uit) weergegeven.

Dit scherm wordt niet weergegeven bij modellen met instapsysteem met PIN-code.

Instellingenscherm voor alarm bij te hoge snelheid

De snelheid waarbij de functie voor het alarm voor een te hoge snelheid wordt geactiveerd kan worden veranderd.

Schakelaar (2): Rijsnelheid lager instellen.

Schakelaar (3): Rijsnelheid hoger instellen.

Schakelaar (4): Terug naar het scherm met het instellingenmenu.

Dit kan worden ingesteld van 5 tot 50 km/u in stappen van 1 km/u.

Als de bestuurder een snelheid hoger dan 50 km/u instelt, wordt de functie voor lage snelheid uitgeschakeld. In dat geval wordt ‘OFF’ (uit) weergegeven.

Dit scherm wordt niet weergegeven bij modellen met instapsysteem met PIN-code.

Instellingenscherm voor automatische hoogteregeling

(Alleen modellen met hoogte-instelling)

Zie voor meer informatie ‘Automatische hoogteregeling’.

Instellingenscherm voor hoogtebegrenzer

(Alleen modellen met hoogte-instelling)

Zie voor meer informatie ‘Hoogtebegrenzer’.

OPTIONELE FUNCTIES

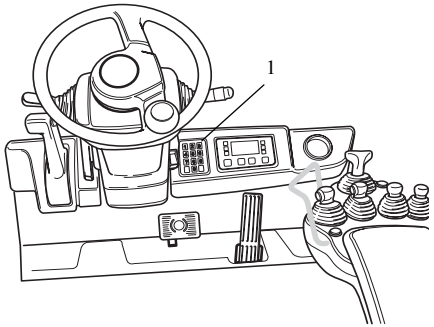

(1) Toetsenblok voor PIN

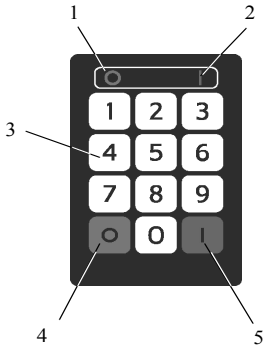

(1) Rode LED
(2) Groene LED
(3) Cijfertoetsen
(4) Schakelaar LOGOFF (afmelden)
(5) Schakelaar LOGIN (aanmelden)

Instapsysteem met PIN-code (OPT)

Bij deze functie is de sleutelschakelaar vervangen door een 10-cijferig toetsenbord voor het invoeren van de PIN-code.

Alleen bestuurders met geregistreerde PIN-codes (Persoonlijk IdentificatieNummer) kunnen voertuigen met deze functie activeren. Hierdoor kan het gebruik van niet-geautoriseerde personen worden beperkt.

De PIN-code kan uit 4 tot 8 cijfers bestaan.

Het systeem heeft één 'INITIAL PIN' (eerste PIN-code) voor noodgevallen; deze kan door de beheerder worden ingesteld en kan niet worden gewist.

Het systeem kan ook tien verschillende voertuiginstellingen, het 'PROFILE' (profiel) instellen en elke PIN-code kan één van de tien instellingen toegewezen krijgen.

Beheerders kunnen deze functie gebruiken om diverse prestaties van het voertuig uit veiligheidsoverwegingen te beperken of om de voertuiginstellingen op de voorkeuren van elke bestuurder aan te passen.

⚠ **Let op**

Het instapsysteem met PIN-code is geen antidiefstalsysteem.

Aanmelden

De bestuurder moet de PIN-code invoeren en daarna binnen 10 seconden op de schakelaar voor aanmelden drukken om het voertuig te activeren.

Telkens als er een cijfertoets wordt ingedrukt, gaat de groene LED branden en klinkt de zoemer.

Het systeem vergelijkt de ingevoerde PIN-code met de geregistreerde PIN-codes nadat de schakelaar voor aanmelden is ingedrukt.

Als de ingevoerde PIN-code is geverifieerd, klinkt de zoemer kort, gaat de groene LED branden en wordt het voertuig geactiveerd.

Het profiel dat aan de PIN-code is toegewezen wordt geladen en het voertuig werkt met die instellingen.

Als de ingevoerde PIN-code niet wordt geverifieerd, klinkt de zoemer langer en gaat het systeem terug naar de niet-aangemelde toestand.

Als u op de schakelaar voor afmelden drukt voordat u klaar bent met het invoeren van de PIN-code, worden de ingevoerde cijfers gewist en gaat het systeem terug naar de niet-aangemelde status.

Afmelden

De bestuurder kan het voertuig uitschakelen door op de schakelaar voor afmelden te drukken als het voertuig is geactiveerd.

Het systeem schakelt dan de groene LED uit, laat de rode LED één seconde branden en de zoemer klinkt kort.

Als het voertuig gedurende een bepaalde tijd geen handelingen uitvoert, wordt het voertuig automatisch uitgeschakeld (instelling automatische uitschakeling).

Bescherming tegen verkeerde wachtwoorden

Het systeem heeft een beschermingsfunctie voor verkeerde wachtwoorden.

Deze functie voert de volgende handelingen uit, afhankelijk van hoe vaak de verkeerde PIN-code achter elkaar wordt ingevoerd:

1 - 4 : De zoemer klinkt en de rode LED gaat 1 seconde branden; er kan gedurende deze periode geen nieuwe PIN-code worden ingevoerd.

5 - 10 : De zoemer klinkt en de rode LED gaat 5 seconde branden; er kan gedurende deze periode geen nieuwe PIN-code worden ingevoerd.

11 - 20 : De zoemer klinkt en de rode LED gaat 1 minuut branden; er kan gedurende deze periode geen nieuwe PIN-code worden ingevoerd.

Als de teller op 20 staat, gaat het systeem automatisch in de vergrendelde modus.

De groene en rode LED's branden gelijktijdig en de zoemer klinkt 5 seconden als de bestuurder in deze modus een verkeerde PIN-code invoert.

Alleen beheerders kunnen de vergrendelde modus resetten.

Voordat het systeem naar de vergrendelde modus gaat, wordt de teller voor het invoeren van verkeerde PIN-codes op nul gezet als er een juiste PIN-code voor bestuurders wordt ingevoerd.

De teller voor het invoeren van verkeerde PIN-codes telt niet verder als er op de schakelaar voor afmelden wordt gedrukt voordat er een volledige PIN-code is ingevoerd.

Maximale vorkhoogte (mm)	Hoogtewaarde (mm)
4300	1715
4500	1785
4700	1885
5000	1985
5500	2185
6000	2335
6500	2535
7000	2735
7500	2935

Tabel met waarden voor automatische hoogteregeling

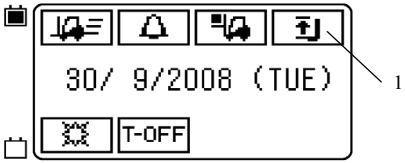

(1) Pictogram 'Maximum height limiter active' (maximale hoogtebegrenzer actief) op het beginscherm

Hoogte-instelling (OPT)

Deze optie bestaat uit drie functies die de vorken automatisch op de juiste hoogte stoppen. Dit werkt als volgt:

Maximale hoogtebegrenzer

De beheerder kan een maximale waarde voor de hoogtelimiet instellen. Daarna kunnen de vorken nooit hoger staan dan de door de bestuurder ingestelde hoogte.

Hoogtebegrenzer

De bestuurder kan een maximale waarde voor de hoogte instellen. De vorken kunnen dan niet hoger dan de ingestelde hoogte staan.

De bestuurder kan deze functie in-/uitschakelen met de schakelaar voor de hoogtebegrenzer (zie 'Schakelaars en hendels').

Automatische hoogte-instelling

De bestuurder kan drie favoriete hoogtestanden instellen.

Als er op de schakelaar voor de automatische hoogte-instelling (zie 'Schakelaars en hendels') wordt gedrukt, kan de bestuurder een van de favoriete hoogtestanden inschakelen; de vorken kunnen dan niet voorbij die grens worden opgeheven.

Opmerking:

- Deze optie is alleen mogelijk bij de FSW-mast.
- In alle functies met deze optie moeten de instellingen voor de vorkhoogte hoger zijn dan de hoogtewaarde in de tabel.
- De werkelijke hoogte van de vorken is afhankelijk van de hoogte van de ladingen of van de masthoek.
- De achterwaartse kantelhoek van de mast wordt tot vijf graden beperkt als deze optie is gemonteerd.

Maximale hoogtebegrenzer

Als de hefhendel omhoog wordt gezet en de vorken de maximale stand van de hoogtebegrenzer bereiken, stoppen de vorken automatisch en klinkt de zoemer gedurende één seconde.

Als de hefhendel omhoog wordt gezet tot de hoogte waarop de vorken al de maximale stand van de hoogtebegrenzer hebben overschreden, gaan de vorken niet omhoog en klinkt de zoemer ook gedurende een seconde.

Alleen de beheerder kan het instellingenmenu voor 'Maximum Height Limiter' (maximum hoogtebegrenzer) gebruiken.

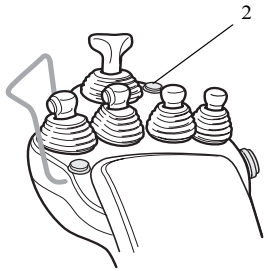

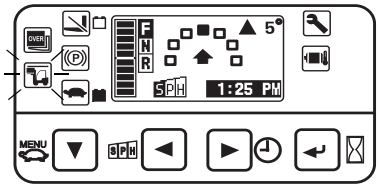

Algemene scherm

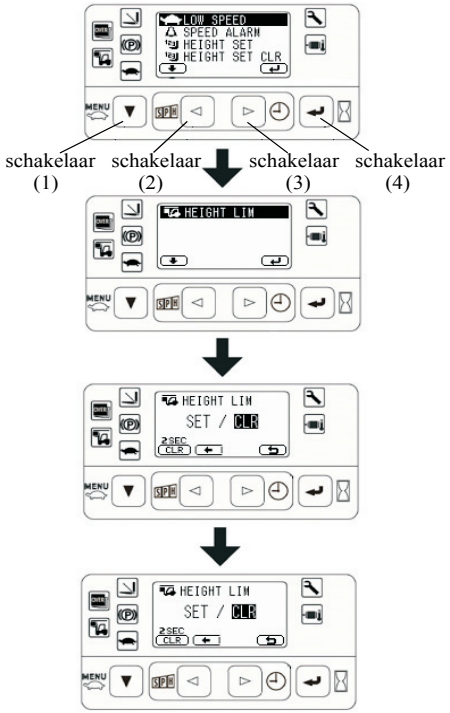

Hoogtebegrenzer

Deze functie wordt alleen geactiveerd als de stand van de hoogtebegrenzer is opgeslagen en de schakelaar voor de hoogtebegrenzer (2) omlaag wordt gedrukt.

Als de hefhendel omhoog wordt gezet en de vorken de opgeslagen stand van de hoogtebegrenzer bereiken, stoppen de vorken daar automatisch en klinkt de zoemer gedurende één seconde.

Als de hefhendel omhoog wordt gezet tot de hoogte waarop de vorken al de opgeslagen stand van de hoogtebegrenzer hebben overschreden, gaan de vorken niet omhoog en klinkt de zoemer ook gedurende een seconde.

De bestuurder kan nu de vorken voorbij de opgeslagen stand van de hoogtebegrenzer heffen door de schakelaar voor de hoogtebegrenzer uit te schakelen.

Als de stand van de hoogtebegrenzer is opgeslagen en de schakelaar voor de hoogtebegrenzer wordt ingedrukt, gaat het indicatielampje voor de hoogtebegrenzer branden om de bestuurder te waarschuwen dat deze functie actief is.

Functie instellen

Bestuurders kunnen het instellingenmenu voor de hoogtebegrenzer op het menuscherm voor de bestuurder gebruiken. Zie 'Multifunctioneel display'.

Het instellingenscherm voor de hoogtebegrenzer wordt weergegeven door het menu 'HEIGHT LIM' (hoogtegrens) te selecteren met schakelaar (1) en schakelaar (4) op het menuscherm van de bestuurder.

Bestuurders kunnen het geheugen van de hoogtebegrenzer op de huidige hoogte overschrijven door schakelaar (1) 'SET' (instellen) gedurende twee seconden ingedrukt te houden onder de voorwaarde dat 'SET' is ingesteld met schakelaar (2) en schakelaar (3).

Bestuurders kunnen dit ook wissen door schakelaar (1) 'CLR' (wissen) twee seconden ingedrukt te houden mits 'CLR' wordt geselecteerd met schakelaar (2) en schakelaar (3).

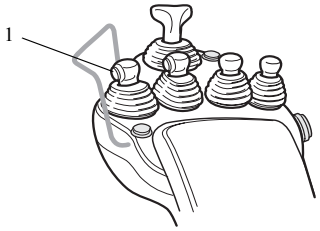

Algemeen scherm

Scherm voor laagste doel

Scherm voor middelste doel

Scherm voor hoogste doel

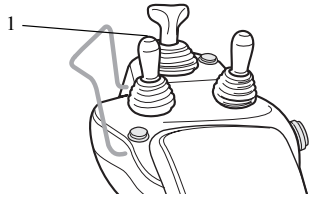

Automatische hoogte-instelling

Doelselectie vóór opheffen

De bestuurder kan maximaal drie favoriete hoogtestanden (A, B en C) opslaan op het hogere gebied dan de hoogte waarop de binnenste mast omhoog gaat.

Het geheugen voor de doelhoogte kan worden geselecteerd door de schakelaar voor de laadweergave te laten klikken als de hefhendel in neutraal staat.

Het klikken wordt gedefinieerd als het binnen één seconde kort indrukken van de schakelaar voor de laadweergave (1).

Langer dan één seconde indrukken wordt genegeerd. De stuureenheid interpreteert dit als een signaal voor het weergeven van de laadmeter op modellen met multifunctioneel scherm Deluxe (OPT).

Het aantal klikken en het geselecteerde doelgeheugen werken als volgt:

0 : De functie wordt niet geactiveerd.
1 : Het laagste doel is geselecteerd.
2 : Het middelste doel is geselecteerd.
3 : Het hoogste doel is geselecteerd.

Als het hoogste doel is geselecteerd, gaat u met extra klik terug naar de oorspronkelijke situatie vanaf nul.

Als de bestuurder het doel selecteert, wordt het hulpscherm als volgt weergegeven.

De volgorde van de hoogtegeheugens wordt altijd op het scherm in de lage volgorde weergegeven.

Opmerking:

- Met de eerste klik wordt altijd het laagste doel geselecteerd, zelfs als de hoogte van de vorken al over de laagste doelstand is gegaan. Hierdoor blijft de constante relatie tussen het aantal klikken en het geheugen bestaan.
- Er wordt geen hulpscherm weergegeven als er geen stand is opgeslagen.

Beperking op modellen met joystick

Bij modellen met joystick kan de favoriete hoogte niet tijdens het kantelen worden geselecteerd. Hierdoor wordt de automatische nivelleringsfunctie ingeschakeld.

Een voorbeeld: Hoogte van geheugens B<A<C

Annulering van het doel en activering

Als het algemene scherm via klikken wordt weergegeven, kan het gebeuren dat het doel wordt geannuleerd voordat er hefwerkzaamheden worden uitgevoerd.

Het doel en het hulpscherm worden geannuleerd als er niet binnen 10 seconden wordt geklikt of een hefhandeling wordt uitgevoerd.

Als de hefhendel omlaag of in de neutrale stand wordt gezet terwijl deze functie actief is, worden ze ook geannuleerd.

Handeling voor het stoppen van het geselecteerde doel

Als de hefhendel binnen 10 seconden omhoog wordt gezet met de doelhoogte geselecteerd en omhoog wordt gehouden, stoppen de vorken automatisch op het geselecteerde doel.

Op dat moment klinkt de zoemer een aantal keer kort om de bestuurder als volgt over de geselecteerde doelhoogte te informeren terwijl de hefhendel omhoog wordt gezet.

Het laagste doel: de zoemer klinkt kort één keer, dit wordt herhaald met een frequentie van 1 seconde (pi..pi..pi..).

Het middelste doel: de zoemer klinkt twee keer kort met een frequentie van 1 seconde (pipi..pipi..pipi..)

Het hoogste doel: de zoemer klinkt drie keer kort met een frequentie van 1 seconde (pipipi.. pipipi.. pipipi..)

Opmerking:

- Als de hefhendel terug naar de neutrale stand wordt gezet, stopt het heffen meteen terwijl deze functie wordt geactiveerd.
- Als er een beperkingsfunctie van de material-handling of de OPS-functie wordt geactiveerd, worden alle functies van de hoogte-instelling (inclusief het scherm) geannuleerd. De beweging van de mast wordt gestopt.
- Als er een favoriete hoogtestand wordt geselec-teerd die lager is dan de huidige hoogte, zorgt deze functie dat de vorken omhoog gaan.
  De zoemer klinkt dan gedurende één seconde en het scherm informeert de bestuurder over de ongel-dige handeling.

Ne

Doel wijzigen bij opheffen

Pas vlak voordat de vorken op het doel zijn gestopt, kan het doel met extra klikken worden gewijzigd naar het volgende niveau omhoog tot het geheugen van het hoogste doel.

Maar als ze bij een doelwaarde zijn gestopt, kan het doel niet met een klik naar het volgende worden gewijzigd en de vorken kunnen niet omhoog worden gezet; dit is pas weer mogelijk als de hefhendel weer in de neutrale stand staat.

Opmerking:
Als de hefhendel al is bediend, kan de doelwaarde alleen worden gewijzigd in het hoogste geheugen van alle geheugens.
De doelwaarde kan niet worden geannuleerd en de doelwaarde kan niet in het laagste niveau worden gewijzigd door klikken op het hoogste scherm.

Functie instellen

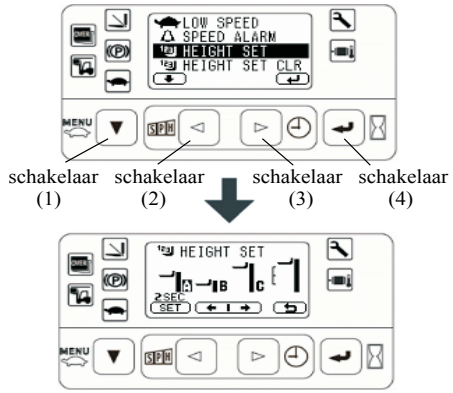

Bestuurders kunnen het instellingenmenu voor ‘Automatische hoogte-instelling’ op het menuscherm voor de bestuurder gebruiken (menu ‘HEIGHT SET’ (hoogte instellen).

De bestuurder moet de vorken omhoog zetten tot de hoogte die moet worden opgeslagen. Het instellingenscherm geeft dan de hoogte ten opzichte van de drie geheugens en de huidige hoogte weer. De bestuurder kan er dus voor kiezen om A, B of C te overschrijven door middel van schakelaar (2) en schakelaar (3).

Als schakelaar (1) ‘SET’ (instellen) twee seconden wordt ingedrukt, kan de huidige hoogte in het geselecteerde geheugen worden overschreven. Als het geheugen is overschreven, wordt het scherm ‘OK’ weergegeven en wordt het instellingenscherm ververst met de hoogte; druk op schakelaar (4) om het nieuwe scherm weer te geven.

Opmerking:
De hoogtestand kan niet worden opgeslagen in de buurt van de hoogtewaarden die in de andere twee geheugens zijn opgeslagen.
(In het ontwerp is dit binnen 100 mm, maar dit kan onder verschillende omstandigheden toenemen).

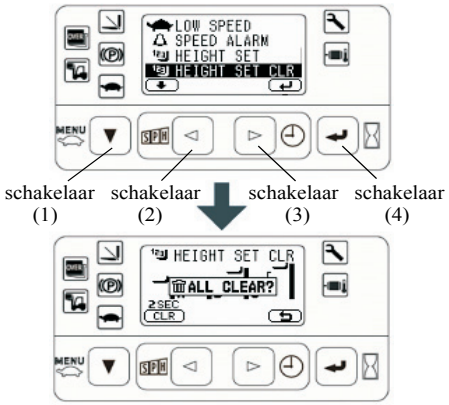

De drie geheugens kunnen tegelijkertijd worden gewist.

U kunt het scherm om alle geheugens te wissen openen door het menu ‘HEIGHT SET CLR’ (ingestelde hoogte wissen) met schakelaar (1) en schakelaar (4) op het menuscherm voor de bestuurder te selecteren.

Als schakelaar (1) ‘CLR’ (wissen) twee seconden wordt ingedrukt, worden alle geheugens op het scherm gewist.

Opmerking:
De geheugens met de hoogtestanden van de hoogtebegrenzer en de maximale hoogtebegrenzer kunnen niet met deze procedure worden gewist.

Storing met de laadmeter vermijden

Als het multifunctionele scherm Deluxe als optie wordt genomen, heeft de schakelaar voor de laadweergave twee functies: schakelaar voor de laadmeter en schakelaar voor de hoogte-instelling.

De stuureenheid bepaalt de periode dat de knop wordt ingedrukt en regelt de laadmeter en automatische hoogteregeling. Dat gaat als volgt.

(1) Lange bediening van de schakelaar voor laadweergave vóór opheffen
Als de hefhendel omhoog wordt gezet, kan de laadmeter worden weergegeven door de schakelaar lang in te drukken (langer dan 1 seconde).

Het geheugen voor de favoriete hoogte wordt 10 seconden in de geselecteerde stand gehouden vanaf het moment dat de schakelaar wordt uitgeschakeld.

(2) Lang indrukken van de schakelaar voor de laadweergave terwijl de automatische hoogteregeling is geactiveerd
Als de automatische hoogteregeling is geactiveerd, wordt het lang indrukken van de schakelaar (langer dan 1 seconde) genegeerd en wordt de laadmeter niet weergegeven.

Uiteraard blijft het doelgeheugen op de geselecteerde stand staan.

Het vermijden van storing met de functie van de hoogtebegrenzer

Als de ‘maximale hoogtebegrenzer’ of de ‘hoogtebegrenzer’ wordt ingesteld, kan het gebeuren dat de opgeslagen standen van de automatische hoogteregeling hoger zijn dan de begrensde hoogte.

De hogere geheugenstanden worden genegeerd en kunnen niet worden geselecteerd. Bovendien worden ze niet op het scherm weergegeven.

Opmerking:
De genegeerde hoogtegeheugens worden weer beschikbaar nadat de hoogtebegrenzer is uitgeschakeld.

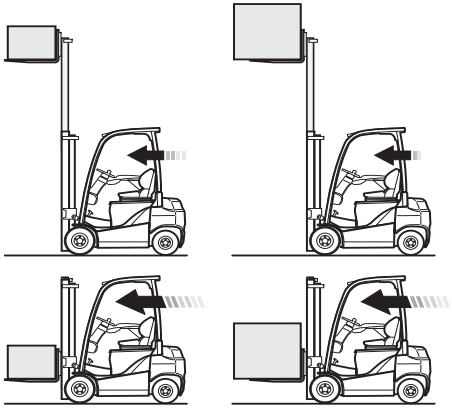

Automatische snelheidsregeling (OPT)

Deze functie beperkt automatisch de maximale snelheid, de acceleratie en de deceleratie door de hoogte van de vorken (laag/hoog) en het geladen gewicht waar te nemen, waardoor de kans op vallende ladingen wordt beperkt.

⚠ **Let op**

- **Vertrouw niet blind op de automatische snelheidsregeling**
- **De maximale snelheid en de acceleratie (deceleratie) worden onderdrukt op basis van het gewicht van de ladingen in de hoge stand. Dit betekent niet dat de machine niet om kan vallen. Rij dus altijd veilig.**
- **Als de ladingen tot de hoge stand zijn opgeheven, trap het gaspedaal dan nooit plotseling in en schakel het voertuig niet van de neutrale stand naar de rijstand terwijl u het gaspedaal ingedrukt houdt.**
- **De snelheid en acceleratie van het voertuig kunnen tijdelijk schommelen door de wegomstandigheden, zelfs onder gecontroleerde omstandigheden.**

Specificaties van de regeling

Hefhoogte en lastafhankelijke rijsnelheidsregeling

Deze functie verbetert de stabiliteit tijdens het rijden met zware ladingen in de hoge hefstand door de maximale snelheid te beperken op basis van de lading in de hoge hefstand.

De hoogte en het gewicht van de ladingen worden waargenomen door de hoogteschakelaar en de laadsensor, die in SAS-regeling worden gebruikt, en de maximale snelheid wordt geregeld binnen een bereik van onbegrensde snelheid tot ongeveer 8 km/u, afhankelijk van het gewicht van de ladingen terwijl de hoogteschakelaar een hoge zijde waarneemt.

Opmerking:

- Als de maximale snelheidslimiet wordt uitgeschakeld, wordt plotseling accelereren onderdrukt totdat het gaspedaal wordt losgelaten of totdat de snelheid stabiel is.
- Als de voertuigsnelheid de maximale snelheid al heeft overschreden, neemt de snelheid geleidelijk af en wordt de snelheid tot de maximale snelheid beperkt.
- Als de maximale snelheidsbegrenzer en/of instelling voor lage snelheid is ingesteld, wordt de snelheid met de laagste limiet aangenomen, inclusief de gegrensde snelheid van deze functie.

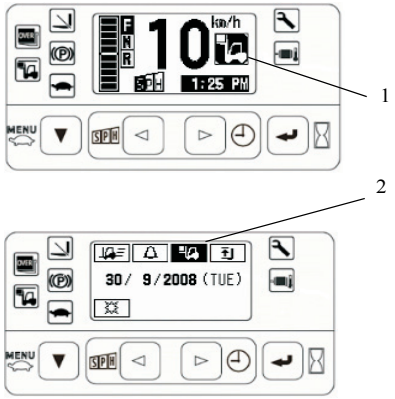

(1) (2) Indicatielampje automatische snelheids-regeling met snelheidsregeling uitgeschakeld

Regeling van hefhoogte en lastafhankelijke acceleratie en deceleratie

Deze functie kan de stabiliteit verbeteren tijdens het rijden met een zware lading in de hoge hefstand, door de acceleratie (deceleratie) op basis van de lading te beperken.

Zo kan bijvoorbeeld de kans op het vallen van de lading worden verkleind als het gaspedaal plotseling wordt losgelaten of als de richtingschakelaar wordt verplaatst terwijl het gaspedaal volledig is ingedrukt.

Opmerking:

- Als de begrenzing van de deceleratie wordt uitgeschakeld bij een snelheid lager dan 3 km/u terwijl de vorkheftruck de rekken nadert, kan deze worden bediend door het loslaten van het gaspedaal en het gebruik van de regeneratierem.
- De begrenzing van de deceleratie wordt ook uitgeschakeld als er is teruggeschakeld, omdat dit als remmen wordt opgevat.
- Het gebruik van het rempedaal gaat altijd voor de deceleratiebeperking van de automatische snelheidsregeling.

Indicatielampje automatische snelheidsregeling

Het indicatielampje voor de automatische snelheidsregeling wordt op het multifunctionele scherm weergegeven als het systeem wordt geactiveerd (1).

Het indicatielampje wordt ook korte tijd weergegeven nadat de sleutelschakelaar op (2) wordt gezet om de bestuurder te informeren dat deze functie in de beschikbare configuratie aanwezig is.

Als er alleen acceleratie-/deceleratieregeling mogelijk is (met de snelheidsregeling uitgeschakeld door de dealer), wordt het indicatielampje met omgekeerde kleuren weergegeven.

Schoksensor (OPT)

Als deze voorziening grote schokken op het voertuig waarneemt, wordt de bestuurder via de zoemer gewaarschuwd; de datum en tijd worden in de geheugens in het multifunctionele scherm opgeslagen.

Alleen de beheerder kan de zoemer uitschakelen, waardoor de bestuurder zich bij de beheerder moet melden. Zo wordt ruw gebruik van het voertuig voorkomen.

Deze functie kan de PIN-code in de geheugens opslaan naast de datum en tijd; hiervoor is de optie 'PIN invoeren' nodig. Het wordt zo eenvoudiger om te identificeren welke bestuurder verantwoordelijk was voor de grote schok.

⚠ **Waarschuwing**

- **De kracht van de gegenereerde schok op het voertuig is afhankelijk van de voorwerpen waarop het voertuig is gebotst. Niet alle botsingen kunnen worden waargenomen.**
- **De gegenereerde schok bij normale werkzaamheden is afhankelijk van de wegomstandigheden, de ladingen en de werkzaamheden bij material-handling.**
- **Niet alle waargenomen records zijn gebaseerd op een werkelijke botsing. Onderzoek de records en kijk of er naast werkelijke botsingen verkeerde detecties tijdens de normale werkzaamheden zijn waargenomen.**

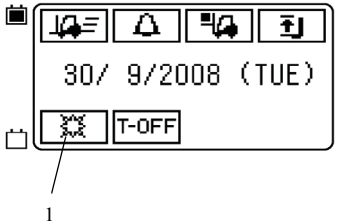

Beginscherm na inschakeling

Het pictogram voor de schoksensor wordt op het beginscherm van het multifunctionele scherm weergegeven nadat de sleutelschakelaar is ingeschakeld (1); zo wordt de installatie en activering van deze functie aangegeven.

Meting van de schok

Het menu 'MEAS./SETTING' (meting/instelling) kan helpen bij het bepalen van de juiste waarden voor de instellingen door de momenteel gegenereerde schokwaarden en de waargenomen piekschokwaarden tijdens het meten weer te geven.

Dit scherm wordt weergegeven door het menu 'MEAS./SETTING' (meting/instelling) te selecteren met schakelaar (1) en schakelaar (4).

Als schakelaar (1) 'CLR' (wissen) wordt ingedrukt of als u dit scherm opnieuw opent, kunnen de waargenomen piekschokwaarden weer op nul worden ingesteld.

Opmerking:

De gemeten waarden komen niet perfect overeen met de acceleratie van de gegenereerde schok op het voertuig.

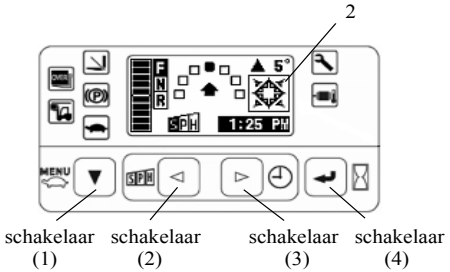

Schokdetectie en werking van het alarm

Als de waargenomen schok de ingestelde alarmwaarde in de richting voor-/achterwaarts of zijwaarts overschrijdt terwijl het voertuig in gebruik is, wordt de bestuurder (2) gewaarschuwd via het pictogram 'Schokalarm' en de zoemer.

Het alarm blijft geactiveerd zolang de sleutelschakelaar is ingeschakeld met de accu aangesloten; het alarm wordt pas uitgeschakeld als de beheerder het reset. De bestuurder kan dat niet zelf doen door de sleutelschakelaar naar UIT te zetten of de accu los te koppelen.

De waargenomen schokwaarden worden samen met de datum en de tijd op het moment van detectie op het multifunctionele scherm opgeslagen.

Bij het model met instapsysteem met PIN-code (OPT) wordt ook de PIN-code opgeslagen.

Opmerking:

Als het alarm wordt geactiveerd, moet de bestuurder aan de manager vragen het alarm te resetten.

Functie automatische uitschakeling

Als de bestuurder de sleutelschakelaar inschakelt en het voertuig verlaat, wordt het voertuig automatisch na 1 minuut uitgeschakeld om geen energie te verspillen.

De bestuurder kan het voertuig weer starten door de sleutelschakelaar uit en daarna weer in te schakelen.

SCHAKELAARS EN HENDELS

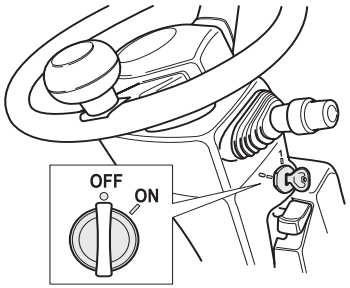

Sleutelschakelaar

Steek de sleutel in het contact met de tanden naar boven.

◎ OFF..... De sleutel kan in deze stand in het slot worden gestoken en eruit worden gehaald.

I ON..... Draai de sleutel rechtsom vanuit de OFF-stand. Het voertuig kan met de sleutel in deze stand worden gestart.

⚠ **Let op**

- **Ga op de stoel zitten voordat u de sleutelschakelaar naar ON draait. Als het OPS-indicatielampje op het scherm wordt weergegeven, laat u het gaspedaal los en zet u alle hendels terug naar de neutrale standen. Controleer of het OPS-indicatielampje uit gaat.**
- **Zet de sleutelschakelaar niet op ON terwijl u het gaspedaal indrukt.**
- **Verwijder de sleutelschakelaar wanneer het voertuig niet in gebruik is.**

Opmerking:
Wanneer de sleutelschakelaar op OFF staat, gaat de vork niet naar beneden, zelfs als de hefhendel omlaag wordt gezet (sleutelhefblokkering).

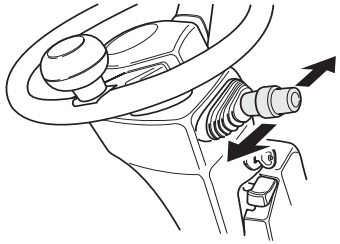

Schakelaar richtingaanwijzer (OPT)

Met behulp van deze schakelaar gaan de richtingaanwijzer knipperen.

Bocht naar links.....duw de hendel naar voren

Bocht naar rechts... trek de hendel naar achteren

De richtingaanwijzers werken zelfs wanneer de sleutelschakelaar op OFF staat. De schakelaar van de richtingaanwijzers keert automatisch terug naar de oorspronkelijke stand na verandering van richting.

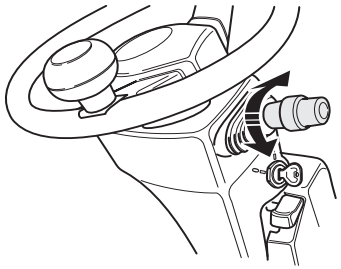

Schakelaar lichtafstelling (OPT)

Dit is een tweetrapsdraaischakelaar.
De lampen die in onderstaande tabel met ‘○’ worden aangegeven, gaan bij elke draaistand branden

Naam lamp	Stap 1	Stap 2
Achterlicht (OPT)	○	○
Koplamp (OPT)	-	○

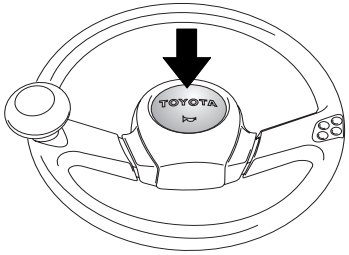

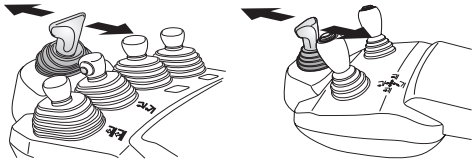

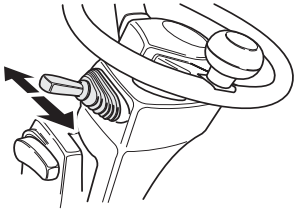

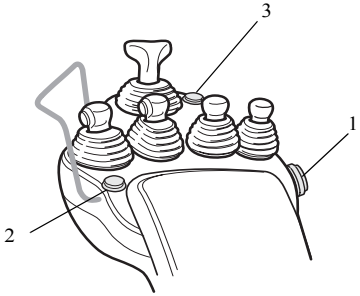

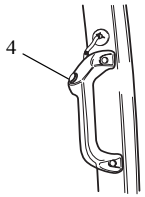

Knop voor de claxon

Druk op de knop in het midden van het stuurwiel om de claxon te laten klinken.

ARMLEUNING

Opmerking:
Als het OPS-indicatielampje op het scherm wordt weergegeven, laat u het gaspedaal los, zet u alle hendels terug naar de neutrale standen en gaat u weer op de stoel zitten. Controleer of het OPS-indicatielampje uit is.

Richtinghendel

Met deze hendel kunt u de rijrichting vooruit of achteruit kiezen.

De neutrale stand is tussen de voorwaartse en achterwaartse standen.

Vooruit..... Duw de hendel naar voren

Achteruit..... Trek de hendel naar achteren

Druk de hendel in de richting die tegengesteld is aan de rijrichting en druk het gaspedaal in om de elektrische rem te activeren zodat er gelijkmatig wordt geremd.

⚠ **Let op**

- **Gebruik de elektrische rem voorzichtig wanneer de vorken zijn beladen.**
- **Stop het voertuig als u vooruit of achteruit schakelt.**
- **Als het OPS-indicatielampje op het scherm wordt weergegeven, laat u het gaspedaal los, zet u alle hendels terug naar de neutrale standen en gaat u weer op de stoel zitten.**
- **Er is geen richtinghendel voor het D2-pedaal en het Double Accel-pedaal, omdat deze pedalen een schakelaar bij het gaspedaal hebben.**

Noodstopknop (OPT)

Druk in een noodgeval op de noodstopknop (1) om de voeding los te koppelen en het bewegen van het voertuig te stoppen (rijden en heffen). Trek de knop weer uit om hem te resetten en ga verder met de werkzaamheden.
Gebruik de noodstopknop niet als voedingsschakelaar om de vorkheftruck uit te schakelen.

Claxonknop (OPT)

Druk op de knop (2) om de claxon te activeren.

Extra achteruithendel met claxonknop (OPT)

De extra achteruithendel met claxonknop (4) kan gemakkelijk worden ingeschakeld terwijl u achteruit rijdt.

Ne

Hoogtebegrenzer (OPT)

Druk op de knop (3) om de hoogtebegrenzer voor de vorken in of uit te schakelen. Als de hoogtebegrenzer is ingeschakeld, kunnen de vorken niet hoger dan de ingestelde hoogtelimiet worden ingesteld en wordt de bestuurder via de zoemer gewaarschuwd als de limiet is bereikt.

Minihendel

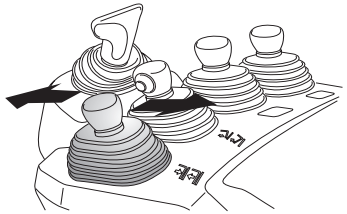

Hefhendel

Met deze hendel kunt u de vorken omhoog en omlaag zetten.

Omhoog.....Trek aan de hendel

Omlaag.....Duw de hendel naar voren

De snelheid voor omhoog en omlaag wordt met de hoek van deze hendel geregeld.

Opmerking:

- De vorken kunnen niet omlaag worden gezet als de sleutelschakelaar is uitgeschakeld, ook niet met de hefhendel. (Sleutelhefblokkering)
- Wanneer de vorken niet omlaag kunnen worden gebracht als gevolg van een storing, zet de ontgrendelingsbout (1) van de hefblokkering dan los.
- Als de vorken omlaag zijn gebracht met de ontgrendelingsbout van de hefblokkering, moet de bout weer in de oorspronkelijke stand worden vastgedraaid.

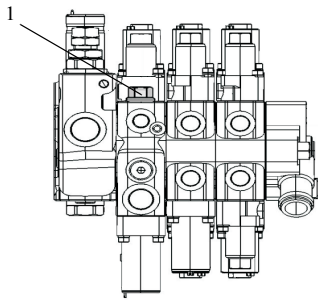

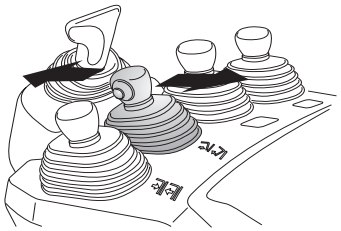

Kantelhendel

Deze hendel kantelt de mast naar voren en naar achteren.

Vooruit..... Duw de hendel naar voren

Achteruit..... Trek aan de hendel

De snelheid van het vooruit en achteruit kantelen wordt met de hoek van deze hendel geregeld.

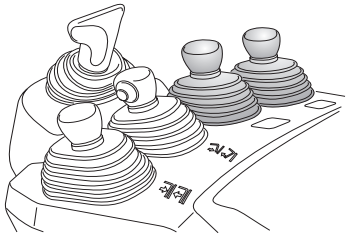

Hendels voor hulpstukken

Met deze hendels kunnen hulpstukken worden bediend. De snelheid van het hulpstuk wordt door de hoek van deze hendels geregeld.

Joystick (OPT)

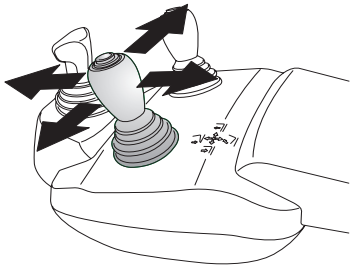

Joystick voor laden/lossen

Zijwaartse en duw-/trekbewegingen komen overeen met het omhoog/omlaag heffen en kantelen.

Omhoog.....Beweeg de joystick naar rechts.

Omlaag.....Beweeg de joystick naar links.

Vooruit kantelen.....Druk op de joystick.

Achteruit kantelen.....Trek aan de joystick.

Het voertuig kan ook schuin bewegen bij gelijktijdig heffen en kantelen.

Opmerking:

- De vorken kunnen niet omlaag worden gezet als de sleutelschakelaar is uitgeschakeld, ook niet met de hefhendel. (Sleutelhefblokkering)
- Wanneer de vorken niet omlaag kunnen worden gebracht als gevolg van een storing, zet de ontgrendelingsbout van de hefblokkering dan los.
- Als de vorken omlaag zijn gebracht met de ontgrendelingsbout van de hefblokkering, moet de bout weer in de oorspronkelijke stand worden vastgedraaid.

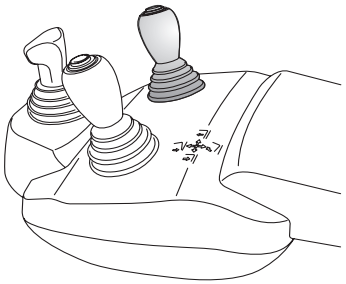

Joystick voor bediening van het hulpstuk

De zijwaartse en duw-/trekhandelingen komen overeen met de bediening van de derde en vierde minihendel.

Schuine verplaatsing is echter niet mogelijk.

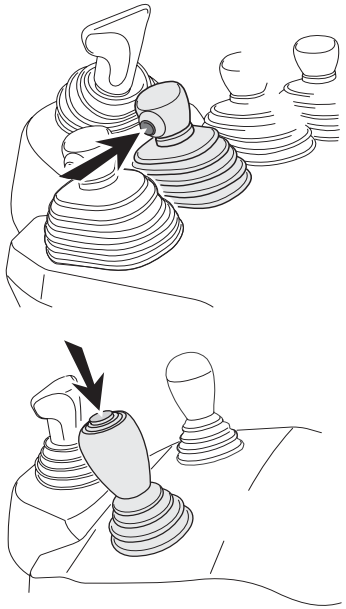

Schakelaar automatische vorknivellering

Als de mastkanteling van achteruit naar vooruit wordt veranderd terwijl u op deze schakelaar drukt, stopt de mast automatisch als de vorken vlak staan. Deze schakelaar kan ook worden gebruikt om de snelheid van het achterwaarts kantelen bij laag heffen af te laten nemen.

Automatische vorkhefregeling

Als de vorken naar achteren zijn gekanteld, kunt u de kantelhendel gebruiken om de mast naar voren te kantelen terwijl gelijktijdig de schakelaar voor automatische nivellering van de vorken wordt ingedrukt om de mast automatisch te stoppen als de vorken horizontaal staan. Deze functie is handig bij het insteken en terugtrekken van de vorken tijdens stapelen.

De beweging van de vorken tijdens het veranderen van de kantelrichting van de mast terwijl de schakelaar voor automatische nivellering van de vorken wordt ingedrukt:

	Niet beladen	Beladen
Hoge hefhoogte	Vork tot stilstand gebracht in horizontale positie (mast verticaal) Niet voorwaarts gekanteld	Niet voorwaarts gekanteld
Lage hefhoogte	Vork tot stilstand gebracht in horizontale positie (met mast in de verticale positie)	
Heffen tot de maximale hoogte	Niet voorwaarts gekanteld	

Actieve achterwaartse kantelsnelheidsbesturing mast

De achterwaartse kantelsnelheid kan worden vertraagd door de schakelaar voor automatische nivellering van de vorken in te drukken. De achterwaartse kantelsnelheid neemt echter automatisch af bij hoog opheffen, het maakt daarbij niet uit of de schakelaar is ingedrukt.

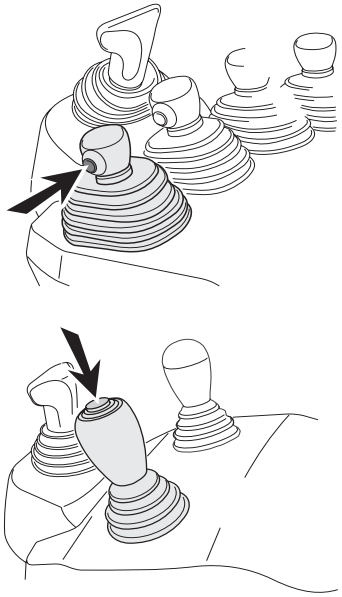

Automatische hoogteregeling (OPT)

Opmerking:

- De automatische hoogteregeling maakt deel uit van de optie hoogte-instelling.
- Bij deze functie moeten er favoriete hoogtestanden worden ingesteld. Zie ‘Hoogte-instelling’.

Als de hefhendel in de neutrale stand staat, druk dan kort 1-2-3 keer op de schakelaar om de favoriete positie te selecteren (van laag naar hoog). Als u nog een keer op de schakelaar drukt, wordt de normale heffunctie hersteld.

Bij activering van deze functie kunnen de vorken niet hoger dan de ingestelde favoriete hoogte worden opgeheven. Als er een poging wordt gedaan om de vorken over de limiet te heffen, wordt de zoemer geactiveerd.

Opmerking:

- Als deze functie wordt geactiveerd terwijl de functie al hoger dan de favoriete hoogte staat, kunnen de vorken pas omlaag worden gezet als de ingestelde parameter is bereikt.
- Als de hoogtebegrenzer is ingeschakeld, zijn de favoriete hoogtestanden boven de ingestelde limiet niet beschikbaar.
- Bij modellen met joystick wordt de schakelaar voor de hoogte-instelling tijdens het kantelen uitgeschakeld.
- Hefblokkeerapparaten (zoals het OPS-systeem) schakelen de automatische hoogteregeling UIT
- Bij modellen met joystick kan de favoriete hoogte niet tijdens het kantelen worden geselecteerd. Hierdoor wordt de automatische nivelleringsfunctie ingeschakeld.

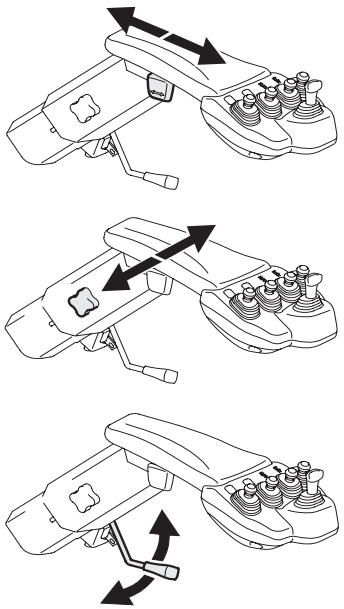

Afstelling van de armleuning

Stel voordat u het voertuig gebruikt de armleuning in op de juiste stand voor de bestuurder.

1. Afstelling naar voren/achteren
   Draai de stelknop voor vooruit/achteruit los door deze omhoog te trekken en stel daarna de stand naar voren of naar achteren af. Druk na het afstellen de stelknop voor vooruit/achteruit in om deze in de oorspronkelijke stand vast te zetten.

2. Afstelling hoogtestand
   Draai de stelknop voor de hoogtestand rechtsom en beweeg de knop omhoog en omlaag om hem te verplaatsen.

3. Afstelling kantelpositie
   Draai de draaivergrendelhendel los door deze omhoog te trekken en stel daarna de kantelpositie af. Druk na het afstellen de draaivergrendelhendel in om deze in de oorspronkelijke stand te zetten.
   Deze hendel wordt gebruikt om de ombouw van de minihendels te draaien als u de zittingsteun moeten openen om de accu te vervangen.

⚠ **Let op**

- **Als u de voorwaartse/achterwaartse, hoogte- en kantelposities van de armleuning heeft afgesteld, moet u controleren of de knoppen en de hendel weer goed zijn vastgezet.**
  Als de knop en hendel tijdens het gebruik losraken, kunnen er fouten worden gemaakt.
- **Stel de positie van de armleuning niet tijdens het rijden of de material-handling af.**

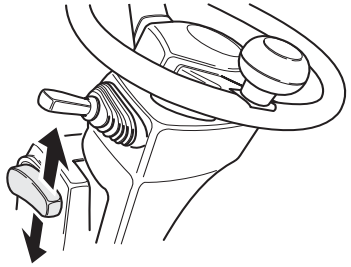

Afstelling van de kantelbesturing

1. De positie van het stuurwiel kan naar achteren en naar voren worden ingesteld door de stelhendel van de kantelbesturing omhoog te zetten.
2. Duw de stelhendel omhoog om het stuurwiel in de ingestelde positie vast te zetten.
3. Probeer na het instellen het stuurwiel naar achteren en naar voren te bewegen om te controleren of het is vergrendeld.

⚠ **Let op**

Stel altijd de stand van het stuurwiel in voordat u gaat rijden. Stel de stand van het stuurwiel nooit tijdens het rijden af.

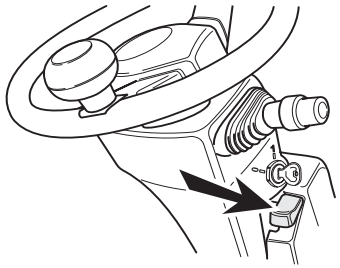

Stuurslot

Door het stuurslot kan de stuurkolom naar voren worden gekanteld. Dit werkt anders dan de afstelling van de kantelbesturing, omdat de stuurkolom alleen naar achteren naar de oorspronkelijke stand kan worden getrokken.

Dit is handig voor openen van het accudeksel, als de bestuurder de stuurkolom naar voren moet kantelen, maar de kantelafstelling wil behouden voor een optimale rijpositie.

Duw de hendel van het stuurslot in om de stuurkolom te ontgrendelen en naar voren te kantelen.

Duw de stuurkolom naar achteren totdat deze klikt en in de oorspronkelijke rijpositie is vergrendeld.

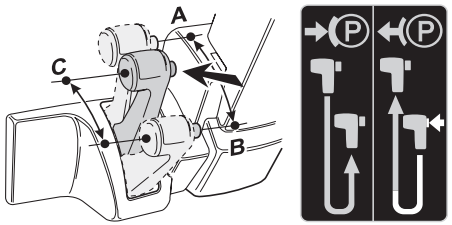

Parkeerremhendel

Wanneer u het voertuig parkeert, trek dan de parkeerrem volledig aan terwijl u het rempedaal indrukt.
Trek de hendel naar stand B om de rem te activeren. Als de rem wordt gelost, keert hij terug naar parkeerstand C.
U kunt de rem uitschakelen door één keer aan de hendel te trekken en de knop op het handvat van de hendel ingedrukt te houden om de hendel terug te brengen in de oorspronkelijke stand A.

⚠ **Let op**

- **Druk tijdens het gebruik van de parkeerrem het rempedaal in.**
- **Houd bij gebruik van de hendel alleen het handvat vast.**
- **Blokkeer altijd de wielen wanneer u op een helling stopt.**
- **Als het niet lukt om de parkeerrem uit te schakelen, kan het remeffect afnemen. Laat het voertuig nakijken door een Toyota-dealer.**

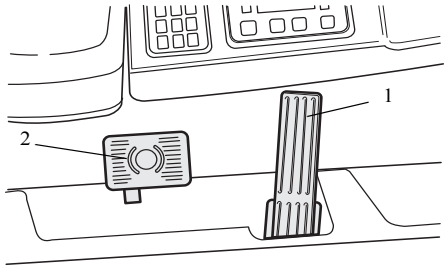

(1) Gaspedaal
(2) Rempedaal

Rempedaal

Gebruik de remmen voorzichtig wanneer de vorken zijn geladen Laat altijd het gaspedaal los voordat u de remmen gebruikt.

Standaardgaspedaal

Dit pedaal regelt de snelheid.

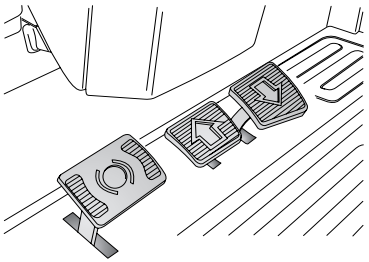

D2-pedaal (OPT)

Dit pedaal regelt het vooruit/achteruit rijden en het gaspedaal.

Vooruit.....Trap op de linkerkant van het pedaal voor vooruit rijden

Achteruit.....Trap op de rechterkant van het pedaal voor achteruit rijden

De snelheid kan worden geregeld door het pedaal in te drukken.

⚠ **Let op**

- **Verlaag uw snelheid voordat u de rijrichting vooruit/achteruit instelt.**
- **Trek de parkeerrem uit voor u de sleutelschakelaar op ON zet.**
- **Wanneer de parkeerrem is uitgeschakeld, kan de vorkheftruck worden bediend.**

Opmerking:
Als het OPS-indicatielampje op het scherm wordt weergegeven, moet u weer op de stoel gaan zitten en het gaspedaal loslaten. Controleer of het OPS-indicatielampje uit is.

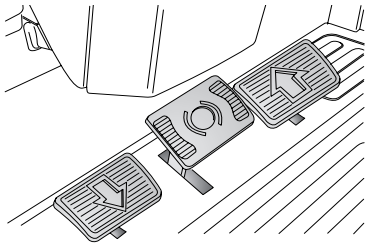

Double Accel-pedaal (OPT)

Dit pedaal regelt het vooruit/achteruit rijden en het gaspedaal.

Vooruit.....Druk op het rechterpedaal voor rijden

Achteruit.....Druk op het linkerpedaal voor rijden

Rem.....Druk op het middelste pedaal

De snelheid kan worden geregeld door het pedaal in te drukken.

⚠ **Let op**

- **Verlaag uw snelheid voordat u de rijrichting vooruit/achteruit aanpast.**
- **Trek de parkeerrem aan voor u de sleutelschakelaar op ON zet.**
- **Wanneer de parkeerrem is uitgeschakeld, kan de vorkheftruck worden bediend.**

Opmerking:
Als het OPS-indicatielampje op het scherm wordt weergegeven, moet u weer op de stoel gaan zitten en het gaspedaal loslaten. Controleer of het OPS-indicatielampje uit is.

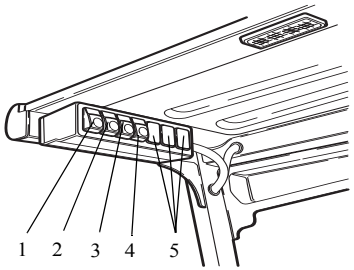

Schakelaarruimte

1. Schakelaar werklicht achter (OPT)
2. Schakelaar ruitenwisser voor (OPT)
3. Schakelaar ruitenwisser achter (OPT)
4. Schakelaar zwaailamp (OPT)
5. Reserve

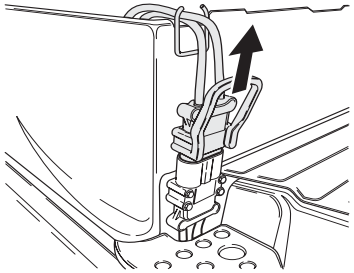

Accuplug

Deze plug verbindt de accu met alle elektrische apparaten. Zet de sleutelschakelaar in de OFF-stand voordat u de plug loskoppelt of aansluit.
Houd de accuplug aangesloten, tenzij het nodig is hem af te sluiten.
Zorg dat de accukabel tijdens het aansluiten van de accuplug in de kabelgeleiding wordt gehouden.

⚠ **Let op**

- **Koppel de accuplug los voordat u de elektrische systemen controleert.**
- **Als er zich tijdens het gebruik iets ongewoons voordoet, koppel de accuplug dan onmiddellijk los.**
- **Koppel de accuplug niet tijdens het rijden los, omdat er dan vonkontlading of schade aan de plug kan ontstaan.**
- **Als de accu is losgekoppeld, kunt u aan het omhulsel van de accuplug trekken. Trek niet aan de kabels van de accuplug.**

CARROSSERIEONDERDELEN

Bestuurdersstoel

De bestuurdersstoel en de veiligheidsgordel zijn er voor uw veiligheid.
Trek de schuifhendel omhoog om de stoel naar achteren en naar voren te bewegen.

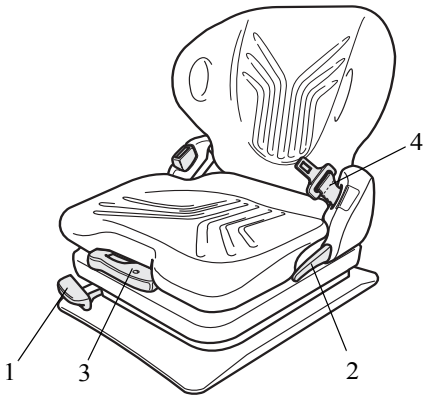

⚠ **Let op**

- **De stoelschakelaar zorgt dat er niet met het voertuig kan worden gereden en dat laden/lossen niet mogelijk is als de bestuurder niet op de stoel zit. Blijf op de stoel zitten zolang het voertuig in werking is. Bedien het voertuig niet met voorwerpen op de stoel. Hierdoor gaat het OPS-systeem abnormaal werken.**
- **Als u verkeerd op de stoel zit, stuurt het voertuig zwaar.**
- **De stoelschakelaar mag alleen worden geactiveerd door op de stoel te gaan zitten.**

Ophanging van de stoel

Het mechanisme voor de stoelophanging biedt een comfortabele zitpositie, gebaseerd op het gewicht van de bestuurder. De optimale rijpositie kan met behulp van de volgende knop en hendels worden ingesteld.

(1) Schuifhendel voor de stoel
Trek de schuifhendel omhoog om de stoel naar achteren en naar voren te bewegen. De stoel wordt vergrendeld wanneer de hendel wordt losgelaten.

(2) Instelknop voor rugleuning
Druk op de knop linksachter om de hoek van de rugleuning van de stoel in te stellen.

(3) Instelknop voor gewicht
U kunt de stoel op een hoger lichaamsgewicht instellen door de knop rechtsvoor op de stoel rechtsom te draaien. Draai de knop linksom om de stoel op een lager lichaamsgewicht in te stellen. De stoel kan worden ingesteld op een gewicht van 50 tot 130 kg.

(4) Veiligheidsgordel

⚠ **Let op**

Beweeg de stoel na het instellen iets naar voren en naar achteren om te controleren of de stoel goed is vergrendeld.

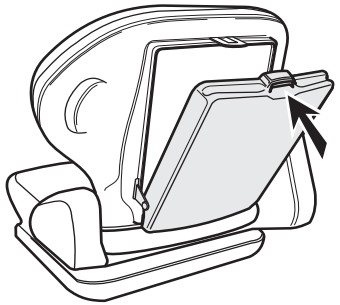

Vak

Er bevindt zich een vak voor de gebruikershandleiding op de achterzijde van de rugleuning van de stoel. Druk de klem omlaag en trek het vak open. Als de handleiding ontbreekt, vraag uw Toyota-dealer dan om een nieuw exemplaar.

Opmerking:
Zorg dat het vak goed is gesloten.

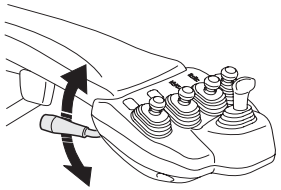

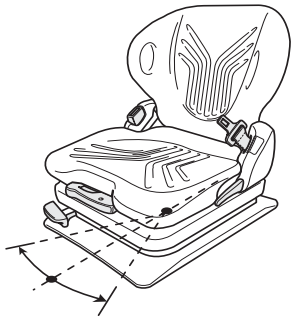

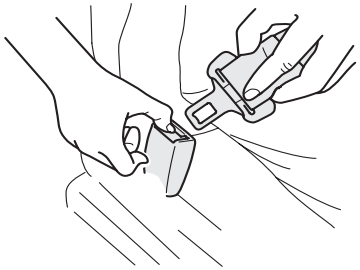

Draaistoel (OPT)

Deze optie kan de houding van de bestuurder en het zicht tijdens achteruit rijden verbeteren. Ook wordt het uitstappen gemakkelijker omdat de stoel naar links draait en de ruimte tussen de stijl en de rugleuning groter maakt.

Trek de ontgrendelhendel omhoog om de stoel te draaien.

De stoel kan weer in de neutrale stand worden gezet door aan de hendel te trekken.

⚠ **Waarschuwing**

Houd uw handen e.d. tijdens het draaien van de stoel buiten bereik van het draaimechanisme.

Veiligheidsgordel

U kunt de veiligheidsgordel omdoen door hem uit het oprolmechanisme te trekken en het uiteinde van de gordel in de gesp te steken.
U hoort een klik wanneer het uiteinde in de gesp sluit. Trek aan de gordel om te controleren of de gesp goed vastzit.
De lengte van de veiligheidsgordel past zich automatisch aan uw lichaam aan.
U kunt de gordel losmaken door op de ontgrendelknop te drukken; de gordel rolt automatisch op.

⚠ **Let op**

Draag altijd uw veiligheidsgordel tijdens de werkzaamheden. Door uw stoel en veiligheidsgordel neemt het risico van ernstig letsel of overlijden als het voertuig omslaat af. Wanneer het voertuig is omgeslagen, wordt het risico van ernstig letsel of overlijden kleiner door in de bestuurdersruimte te blijven.

Opmerking:
Als de veiligheidsgordel is vergrendeld en niet verder kan worden aangetrokken, trek dan nog een keer hard aan de gordel en laat weer los; trek de gordel nu voorzichtig aan.

⚠ **Waarschuwing**

Draag altijd uw veiligheidsgordel tijdens het rijden. Voertuigen kunnen omslaan wanneer ze niet op de juiste wijze worden bestuurd. De bestuurder moet goed in de stoel worden gehouden als het voertuig omslaat; alleen dan is de bestuurder beschermd tegen het risico van ernstig letsel of overlijden. De stoel en de veiligheidsgordel dragen bij aan de veiligheid in het voertuig en in de bestuurdersruimte. Wanneer het voertuig omslaat, spring er dan niet uit, maar pak het stuurwiel beet, zet uw voeten schrap, leun in de tegengestelde richting als die waarin het voertuig omslaat en blijf in het voertuig zitten.
Draag altijd uw veiligheidsgordel wanneer u het voertuig bestuurt.

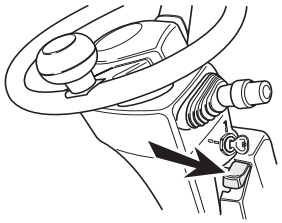

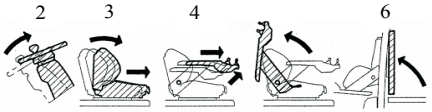

Accudeksel - openen

8FBET15, 8FBEKT16, 8FBEKT18, 8FBEMT15

1. Zet de mast in de verticale positie.
2. Kantel de stuurkolom helemaal naar voren (via de hendel voor vergrendeling van de stuurkolom).
3. Zet de stoel helemaal naar voren.
   Kantel de rugleuning van de stoel helemaal naar voren.
4. Beweeg de armleuning helemaal naar voren
   Trek de armleuning helemaal omhoog.
   Schuif de armleuning omhoog.
5. Verwijder de pal van het accudeksel.
6. Open het accudeksel volledig en houd het vast tot u heeft gecontroleerd dat het goed is gesloten.

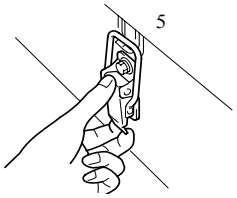

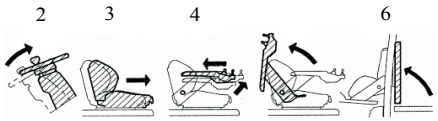

8FBET16, 8FBET18, 8FBET20
8FBEMT16, 8FBEMT18, 8FBEMT20

1. Zet de mast in de verticale positie.
2. Kantel de stuurkolom helemaal naar voren (via de hendel voor vergrendeling van de stuurkolom).
3. Zet de stoel helemaal naar voren.
4. Beweeg de armleuning helemaal naar achteren
   Trek de armleuning helemaal omhoog.
   Schuif de armleuning omhoog.
5. Ontgrendelen de pal van het accudeksel.
6. Open het accudeksel volledig en houd het vast tot u heeft gecontroleerd dat het goed is gesloten.

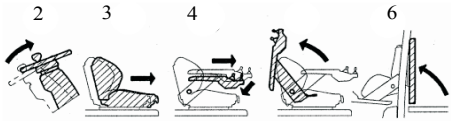

8FBET16, 8FBET18, 8FBET20
8FBEMT16, 8FBEMT18, 8FBEMT20

met de opties vorkvakken of draaistoel

1. Zet de mast in de verticale positie.
2. Kantel de stuurkolom helemaal naar voren (via de hendel voor vergrendeling van de stuurkolom).
3. Zet de stoel helemaal naar voren.
4. Beweeg de armleuning helemaal naar achteren
   Duw de armleuning helemaal omlaag.
   Schuif de armleuning omhoog.
5. Verwijder de pal van het accudeksel.
6. Open het accudeksel volledig en houd het vast tot u heeft gecontroleerd dat het goed is gesloten.

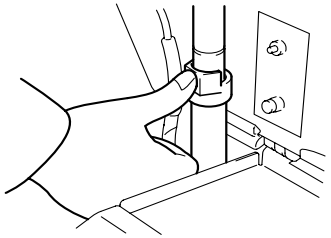

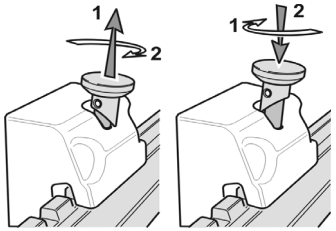

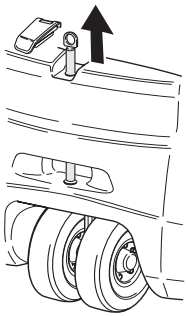

3W-model

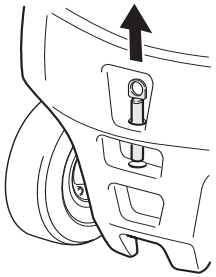

4W-model

Accudeksel - openen

Til het accudeksel omhoog en druk op de ontgrendelknop van de dempvergrendeling. Zorg dat de accukabel in de kabelgeleiding blijft en sluit het accudeksel met een klik, de vergrendeling vergrendelen. Trek de stuurkolom weer terug in de oorspronkelijke positie.

⚠ **Let op**

Het is erg gevaarlijk om het voertuig te gebruiken zonder het accudeksel goed vast te zetten. Controleer voordat u het voertuig gebruikt of het goed is vergrendeld.

Vork

Breng de borgpennen van beide vorken omhoog, zodat de vorken worden ontgrendeld en naar rechts en links kunnen worden verschoven. Plaats de vorken in een stand die het meest geschikt is voor het laden.
Zorg bij het afstellen van de vorken dat het zwaartepunt van de lading op het midden van het voertuig staat. Laat de borgpennen na het afstellen weer zakken om de vorken opnieuw te vergrendelen

Trekstang

De trekstang bevindt zich aan de achterzijde van het gewicht en wordt gebruikt om het voertuig los te trekken wanneer het vastzit in de modder of in een greppel. De trekstang kan ook worden gebruikt om de vorkheftruck op een andere truck of een ander voertuig te laden.
Gebruik de trekstang nooit om het voertuig te slepen.

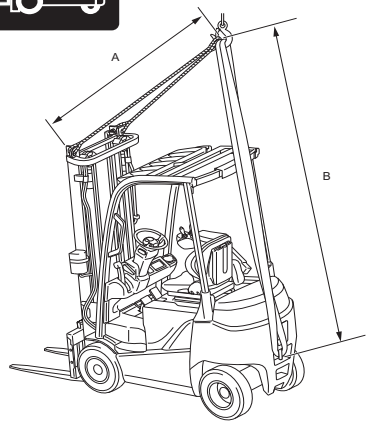

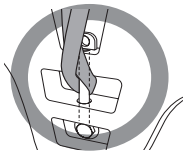

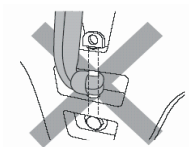

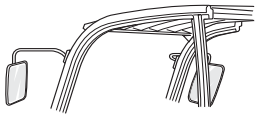

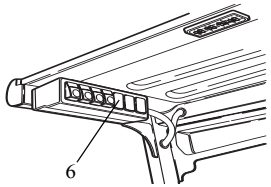

Het voertuig ophijsen

Als u het voertuig moet ophijsen, bevestig een touw of een staalkabel aan de kant van de balk boven op de buitenmast voor de voorzijde en aan de trekstang voor de achterzijde.

Opmerking:

- Kantel de mast helemaal naar achteren voordat u het voertuig ophijst.
- Gebruik de bescherming op de dak.
- Verwijder de achterste combinatielamp voordat u de bescherming aanbrengt.
- In deze afbeelding wordt de STD-mast weergegeven.
- Zorg dat de hoofdbescherming niet onder druk komt te staan.

A-touw: gebruik een touw of staalkabel

B-touw: gebruik een touw

	3W	4W
Touwlengte A	Ongeveer 2 m	Ongeveer 2 m
Touwlengte B	Ongeveer 3 m	Ongeveer 3,5 m

⚠ **Let op**

- **Controleer voordat u het voertuig ophijst of de trekstang niet omhoog beweegt.**
- **Als de trekstang omhoog beweegt, moet het voertuig worden neergezet en moet de trekstang in de juiste positie worden geduwd.**
- **Gebruik touw en staalkabel die sterk genoeg zijn.**
- **Gebruik om het voertuig op te hijsen nooit de openingen aan de bovenkant van het contragewicht.**

Achteruitkijkspiegels (OPT)

Stel de spiegels in voordat u het voertuig start.

⚠ **Let op**

Vertrouw niet alleen op de spiegels als u achteruit rijdt.

Interieurverlichting (OPT)

Met schakelaar (6) wordt de interieurverlichting in-/uitgeschakeld.

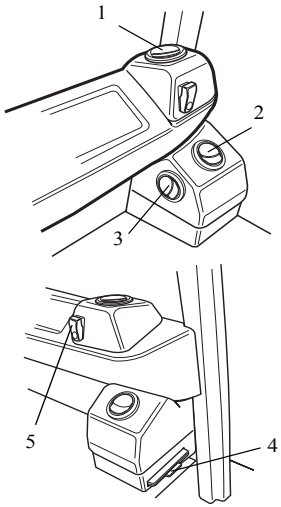

Verwarming (OPT)

De bestuurder kan de stroomrichting van de lucht met de schuiven instellen.

(1) bovenste schuif/ontdooier
(2) middelste schuif
(3) onderste schuif
(4) luchtfilter
(5) schakelaar verwarmingsventilator

Standen van de schakelaar:

1 ventilator OFF, verwarming OFF
2 ventilator ON, verwarming OFF
3 ventilator ON, verwarming ON

⚠ **Let op**

Controleer voordat u de ventilatoren en verwarming start of het luchtfilter is gemonteerd.

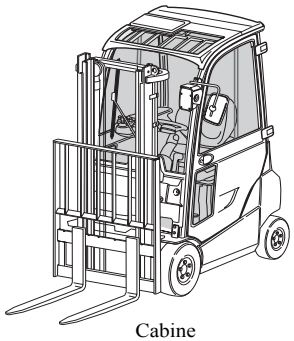

Cabine

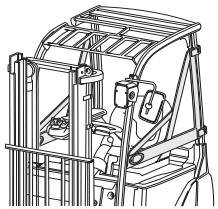

Carrosseriebescherming

Cabine en carrosseriebescherming (OPT)

Sluit de zijdeuren/kleppen voordat u gaat rijden.

⚠ **Let op**

Controleer de toestand van de zijdeuren/kleppen en sloten. Als er iets ongebruikelijks wordt gevonden, laat het voertuig dan nakijken door een Toyota-dealer.

ACCU

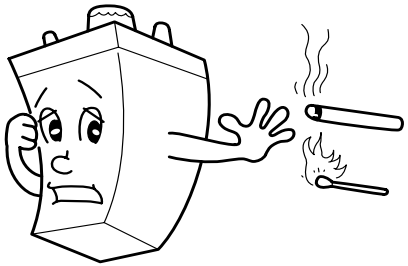

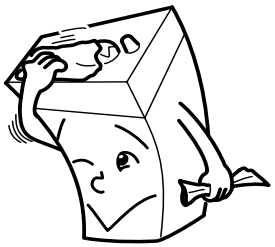

Waarschuwingen bij het gebruik van de accu

1. Zorg dat de accu niet helemaal leeg loopt.

   Wanneer de accu minder dan 20% opgeladen is, knippert het laadstroomindicatielampje op het display om aan te geven dat de accu moet worden opgeladen. Laad de accu dan zo snel mogelijk op.

2. Vermijd open vuur.
   De accu bevat explosief gas. Blijf uit de buurt van open vuur.

3. Laat geen elektrolyt wegvloeien.
   Alleen de waterinhoud van de vloeistof (verdund zwavelzuur) neemt af wanneer de accu wordt opgeladen. Voeg gedistilleerd water (gezuiverd water) tot het voorgeschreven niveau toe voordat u begint met opladen en controleer het vloeistofniveau een uur na het opladen opnieuw.

Opmerking:
Als u een plaatselijke accu gebruikt, neem dan contact op met uw Toyota-dealer voor meer informatie.

4. Houd de accu schoon.

   Zorg vooral dat de bovenkant van de accu schoon en droog blijft. Houd de ventilatiedoppen goed gesloten.

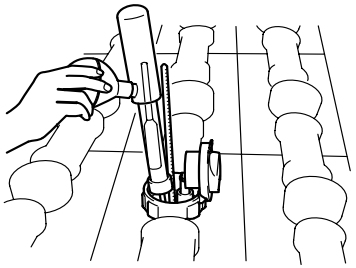

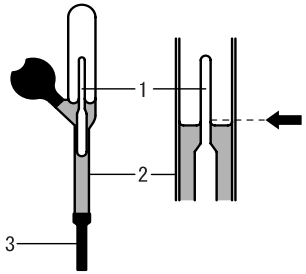

(1) Hygrometer
(2) Buitenste leiding
(3) Verstuiver

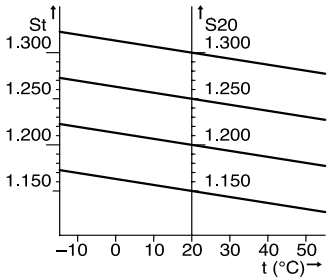

De relatieve dichtheid controleren

Controleer de relatieve dichtheid volgens de instructies van de fabrikant.

(Referentie)

Controleer de relatieve dichtheid minstens één keer week en controleer of de accu voldoende is opgeladen. Controleer of er geen grote verschillen in de relatieve dichtheid in de accucellen zijn.

Relatieve dichtheid na opladen ..... 1,280 (20 °C)

Relatieve dichtheid na ontladen ..... 1,150 (20 °C)

Als de relatieve dichtheid lager dan 1,150 (bij 20 °C) is, laad de accu dan op totdat de relatieve dichtheid minstens 1,280 (bij 20 °C) is.
Controleer de vloeistoftemperatuur met een thermometer en zet de gemeten relatieve dichtheid om in een relatieve dichtheid bij 20 °C.

⚠ **Let op**
Noteer alle waarden voor de accu nauwkeurig ter referentie zodat de toestand van de accu duidelijk is.

Ne

De relatie tussen de relatieve dichtheid van de vloeistof en de temperatuur

Formule voor het omrekenen van de relatieve dichtheid

S20 = St. + 0,0007 (t-20)

S20: Omzetting relatieve dichtheid bij 20 °C

St: Gemeten relatieve dichtheid bij t °C

t:Elektrolyttemperatuur (°C) tijdens het meten

Het elektrolytniveau controleren

⚠ **Waarschuwing**
Zorg bij het controleren van het elektrolyt en voordat u de accu verwijdert dat het voertuig op een vlakke ondergrond staat en niet is beladen.

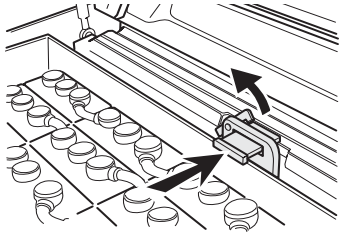

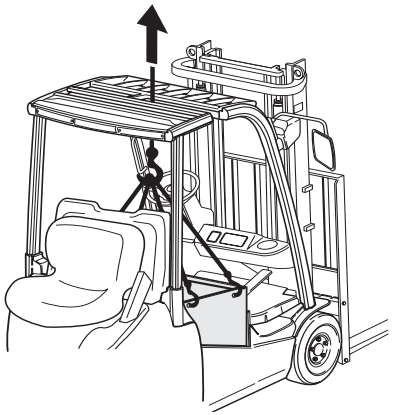

De accu vervangen

1. Open het accudeksel.
2. Koppel de accuplug los.
3. Verwijder de zijklep.
4. Verwijder de accupal in verticale richting om het deksel te openen.
5. Bevestig een ophangbeugel aan de accubehuizing en verwijder deze met een takel.

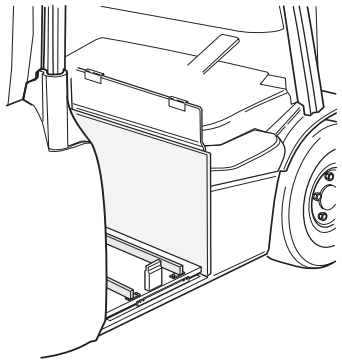

De accu vervangen (accumodel met lage hoogte voor verwijderen)

1. Open het accudeksel.
2. Koppel de accuplug los.
3. Verwijder de zijklep.
4. Verwijder de accupal in verticale richting om het deksel te openen.
5. Bevestig een ophangbeugel aan de accubehuizing en verwijder deze met een takel.

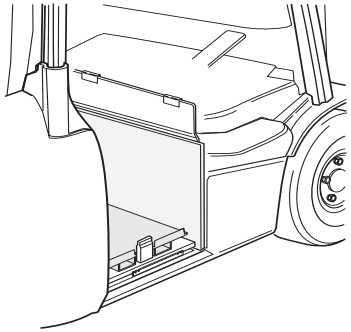

De accu vervangen (model vorkvakken accu)

1. Open het accudeksel.
2. Koppel de accuplug los.
3. Verwijder de zijklep.
4. Verwijder de accupal in verticale richting om het deksel te openen.
5. Vervang de accubehuizing door het accuvak er met een andere vorkheftruck uit te tillen.

Opmerking:

- Controleer of de rand van het accuvak niet los van de accu komt.
- Plaats de accu aan de hand van de witte geleider aan de rechterzijde van de truck.

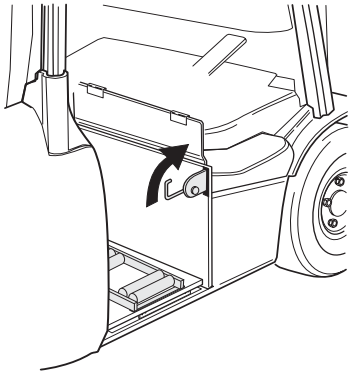

De accu vervangen (rolmodel accu, ook met handpallettrucks)

1. Open het accudeksel.
2. Koppel de accuplug los.
3. Verwijder het zijdeksel.
4. Verwijder de accupal in verticale richting en de accupal in breedterichting om het deksel te openen.
5. Vervang de accubehuizing door gebruik te maken van het accutreksysteem.

DE ACCU OPLADEN

Zorg voor de accu

Wanneer het voertuig twee weken of langer niet wordt gebruikt, moeten alle accu's volledig worden opgeladen en opgeslagen met losgekoppelde accuplug om te voorkomen dat de accu leegloopt. Wanneer het voertuig gedurende een langere periode wordt opgeslagen, moet de accu regelmatig, om de twee maanden, worden opgeladen.

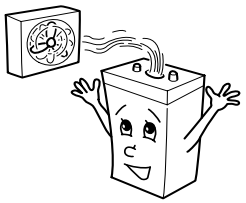

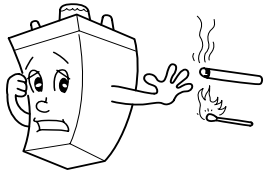

Aandachtspunten tijdens het opladen

Tijdens het opladen wordt waterstof geproduceerd, dat een zeer brandbaar gas is. Let vooral op de volgende punten.

1. Laad de accu op in een goed geventileerde plaats, uit de buurt van open vuur.
2. Laat het accudeksel open.
3. Blijf uit de buurt van open vuur. Plaats een gevarenbord.
4. Als het voertuig een cabine (optie) heeft, moet u de deuren, het achterraam, etc. van de cabine volledig openen voordat u de accu oplaadt.
5. Laat het voertuig niet heffen of kantelen.
6. Start het voertuig niet.

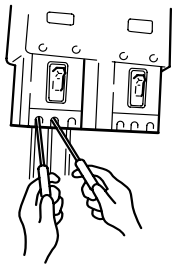

Aandachtspunten tijdens het opladen

1. Zie de onderhoudsgegevens voor het aantal wisselstroomzekeringen en stroomonderbrekers.
2. Laad de accu zo snel mogelijk op na gebruik van het voertuig.
3. Wanneer het voertuig niet in gebruik is, hoeft de accu niet dagelijks te worden opgeladen.
4. Voer de compensatielading van de accu tenminste één keer per maand uit, zelfs wanneer het voertuig niet in gebruik is.
5. Inspecteer wekelijks de relatieve dichtheid en het vloeistofniveau.

CONTROLE VÓÓR GEBRUIK

Punt	Inspectie
Eerder geregistreerde storingen	Corrigeren.
Buitenkant	Toestand van het voertuig; olielekkage; waterlekkage; loszittende onderdelen; externe schade.
Wielen	Bandenspanning; slijtage of schade; velgen; wielmoeren.
Lampen	Toestand van lampen; stuk.
Hydraulische olie	Oliepeil; vervuiling; viscositeit.
Rempedaal	Remwerking
Parkeerrem	Remwerking
Stuurwiel	Loszitten; speling; trilling; trekken.
Claxon	Geluid.
Instrumenten	Werking.
Material-handlingsysteem	Werking van elk onderdeel; olielekkage; stuk; loszitten; SAS
Motor	Abnormaal geluid; rotatie.
Accu	Opladen.
Beveiligingsvoor-zieningen voor de bestuurder	Sneden, rafels en vergrendeling dek OK; veiligheidsgordel en gesp

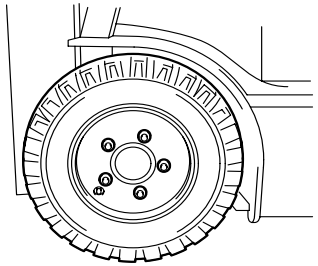

Controles vóór gebruik en wekelijkse inspecties zijn de verantwoordelijkheid van de gebruiker van het industriële Toyota-voertuig.

Voer vanwege de veiligheid altijd een controle vóór gebruik uit voordat u met de werkzaamheden begint.

⚠ Waarschuwing

Als er een afwijking wordt gevonden, als het indicatie-lampje voor diagnosewerking knippert of als er een fout-code op het scherm wordt weergegeven, moeten de werkzaamheden onmiddellijk worden gestopt en moet het voertuig door een Toyota-dealer worden nagekeken.

EXTERNE INSPECTIE

Toestand van het voertuig

Helt het voertuig overmatig naar één van beide kanten over? Zo ja, controleer dan of u een lekke band heeft en of er problemen met het chassis zijn.

Onder het voertuig

Controleer de grond of de vloer waar het voertuig stond geparkeerd op olie- of waterlekkage. Controleer op loszittende onderdelen of schade.
Als er iets ongebruikelijks wordt gevonden, laat het voertuig dan door een Toyota-dealer nakijken.

De banden controleren

Houd de bandenspanning altijd op het juiste peil. Een te lage bandenspanning verkort de levensduur van de banden en verhoogt het stroomverbruik. Als er verschil in druk tussen de rechter- en linkerband is, stuurt het voertuig moeilijk.
Draai de ventieldop naar links en verwijder hem. Gebruik een bandenspanningsmeter om de spanning te controleren en op het voorgeschreven niveau in te stellen. Zie de onder-houdsgegevens voor de voorgeschreven bandenspanning.
Zorg na het controleren van de spanning dat er geen lucht uit het ventiel lekt en draai vervolgens de ventieldop weer vast in de oorspronkelijke positie.
Als er een verschil in slijtage van de wielen tussen de voor- en achterband of de linker- en de rechterband is of als één van de velgen is beschadigd of verbogen, laat het voertuig dan door een Toyota-dealer nakijken.

⚠ Let op

Er wordt bij industriële voertuigbanden gebruik gemaakt van hogedruklucht, daarom zijn vervormde of gescheurde velgen zeer gevaarlijk. Overschrijd nooit de voorgeschreven bandenspanning. De lucht-compressor moet worden afgesteld voordat de banden op spanning worden gebracht; anders kunnen er gevaarlijke situaties ontstaan. Als de bandenspanning hoger is dan de voorgeschreven spanning, kunnen de banden ontploffen.

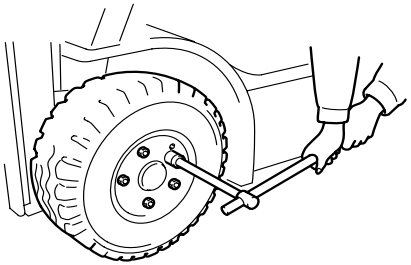

De wielmoeren controleren

Controleer of de wielmoeren goed zijn vastgedraaid.
Haal alle moeren gelijkmatig aan. Zie de onderhoudsgegevens voor het juiste aanhaalmoment.

Bouten en moeren opnieuw aanhalen

Haal de bouten en moeren op het chassis en het material-handlingsysteem opnieuw aan.

Mast en stuurmechanisme smeren

Smeer de kettingen, het stuurmechanisme, etc. volgens het smeerschema.

Opmerking:

- Reinig de smeerpunten grondig voordat u ze smeert.
- Veeg het overtollige vet na het smeren weg.

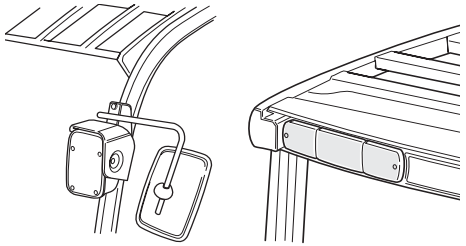

De lampen controleren

(Achteruitkijkspiegel, koplampen en richtingaanwijzer zijn optioneel)

Zorg dat de gloeidraad niet is beschadigd en controleer het glas van de koplamp.
Houd het glas van de koplamp altijd schoon, zodat u een goed zicht op de weg heeft.

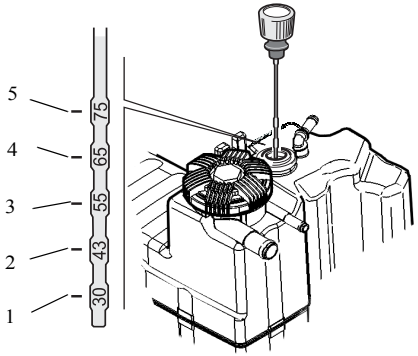

(1) Niveaustreep: Op de maximale niveaustreep van de vorken, 3000 tot 4000 mm

(2) Niveaustreep: Op de maximale niveaustreep van de vorken, 4300 tot 5000 mm

(3) Niveaustreep: Op de maximale niveaustreep van de vorken, 5500 tot 6000 mm

(4) Niveaustreep: Op de maximale niveaustreep van de vorken, 6500 tot 7000 mm

(5) Niveaustreep: Op de maximale niveaustreep voor de vorken, 7500 mm

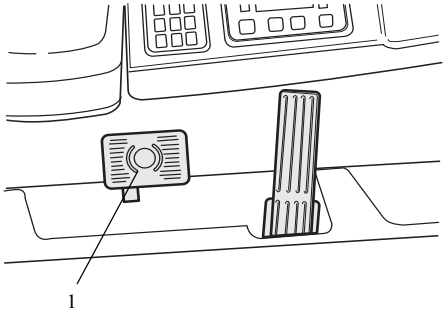

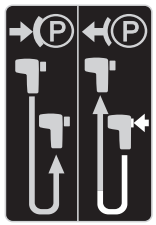

CONTROLE IN HET VOERTUIG

Het hydraulische-oliepeil controleren

Parkeer het voertuig op een vlakke ondergrond en laat de vorken op de grond zakken voordat u het peil van de hydraulische olie controleert.

1. Haal de oliedop eraf.
2. Reinig de peilstok die aan de oliedop is bevestigd met een schone doek en plaats hem terug in de tank.

Opmerking:
Het oliepeil moet worden gecontroleerd met de peilstok volledig in de inlaat van de olietank gestoken.

3. Haal de peilstok voorzichtig uit de tank en controleer of er tot de peilstreep olie op zit.

Opmerking:
Het oliepeil is afhankelijk van de maximale hefhoogte.

4. Als het oliepeil te laag is, voeg dan olie toe. Gemorste olie of oliespetters moeten volledig worden verwijderd.

Het rempedaal controleren

1. Druk het rempedaal (1) volledig in en controleer of er voldoende reactie wordt waargenomen.
2. Controleer of het pedaal niet verder naar beneden zakt wanneer het ingedrukt wordt gehouden.
3. Controleer ook of er geen afwijkingen optreden bij het indrukken van het pedaal en bij de retourbeweging.
4. Als er iets ongebruikelijks wordt gevonden bij het indrukken van het pedaal, laat het voertuig dan door een Toyota-dealer nakijken.

De parkeerrem controleren

Trek aan de hendel en controleer of de parkeerrem actief is. Zet de hendel terug in de oorspronkelijke stand en controleer of de parkeerrem wordt uitgeschakeld.

⚠ **Waarschuwing**
Als er iets ongebruikelijks wordt gevonden, laat het voertuig dan door een Toyota-dealer nakijken.

Het OPS-indicatielampje controleren

Ga op de stoel zitten en draai de sleutelschakelaar naar ON. Controleer of het OPS-indicatielampje niet op het scherm wordt weergegeven.

⚠ **Let op**
In de volgende gevallen moet het voertuig worden stopgezet en door uw Toyota-dealer worden nagekeken.

- **Het OPS-indicatielampje wordt niet op het scherm weergegeven als de bestuurder uit zijn stoel komt.**
- **Het OPS-indicatielampje wordt niet uitgeschakeld als de bestuurder weer op de stoel gaat zitten.**

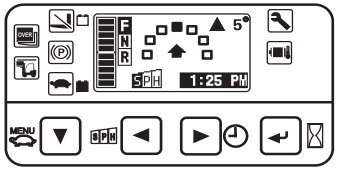

De meetinstrumenten controleren

Meetinstrumenten zijn onmisbaar om de voertuigstatus tijdens het gebruik in de gaten te houden. Zet de sleutelschakelaar op ON om te controleren of alle instrumenten normaal werken.

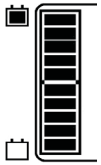

De accu controleren

1. Voer de controle uit nadat de sleutelschakelaar op ON is gezet.
2. Controleer aan de hand van het laadstroomindicatielampje op het scherm of de acculaadstroom voldoende is.

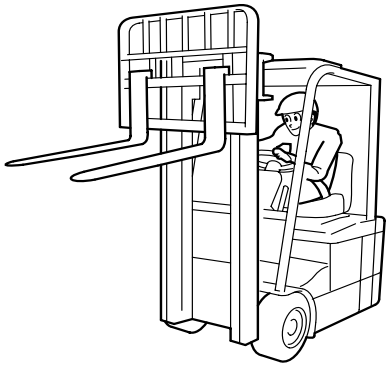

Het material-handlingsysteem controleren

1. Controleer de vorken op de montagepositie, scheuren en verbuigingen.
2. Controleer op vervorming van de mast, op kettingspanning en olielekkage uit cilinders en leidingen.
3. Bedien de hef- en kantelhendels om te controleren of ze goed werken.

Opmerking:
- Laat elke cilinderzuiger altijd een aantal volle slagen maken voordat u met de dagelijkse werkzaamheden begint.
- Als er iets ongebruikelijks wordt gevonden, laat het voertuig dan door een Toyota-dealer nakijken.

Ne

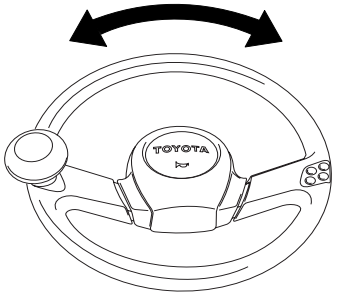

Het stuurwiel controleren

Opmerking:
Voer de controle uit nadat de sleutelschakelaar op ON is gezet.

1. Controleer het stuurwiel op speling nadat u de achterwielen in de rijstand voor rechtdoor rijden heeft gezet.

Opmerking:
Zie de onderhoudsgegevens voor de standaardspeling van het stuurwiel.

2. Draai aan het stuurwiel en beweeg het op en neer om te controleren of het niet loszit.
3. Als er iets ongebruikelijks wordt gevonden, laat het voertuig dan door een Toyota-dealer nakijken.

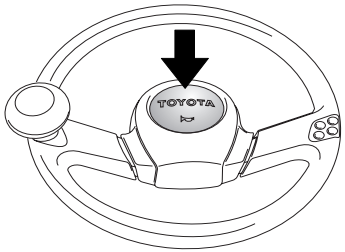

De claxon controleren

Druk op de knop van de claxon en controleer of hij normaal klinkt.

BIJ LANGZAAM RIJDEN

Remwerking

Druk het rempedaal in en controleer of de remmen normaal werken en of de rem aan beide kanten goed werkt.
Trek aan de hendel van de parkeerrem om te controleren of het voertuig tot stilstand wordt gebracht en in de parkeerpositie blijft staan.

De werking van de motor controleren

Rijd met het voertuig om te controleren of de motor soepel draait zonder afwijkende geluiden.
Bedien ook de hendels voor material-handling om de pompmotor te controleren.

De werking van het stuur controleren

Laat het voertuig langzaam op een veilige locatie bewegen en draai het stuurwiel naar links en rechts om het te controleren op ongewone bewegingen.

Het SAS-systeem controleren

Controleer of het SAS-systeem juist werkt.

Het laad-/lossysteem controleren

Controleer of de mast goed naar voren en naar achteren gekanteld en opgeheven kan worden. Controleer ook of de mast automatisch in de horizontale positie tot stilstand komt.

VOORDAT HET VOERTUIG NAAR DE GARAGE GAAT

Verwijder het vuil van alle voertuigonderdelen en voer vervolgens de volgende handelingen uit:

1. Controleer op olie- of waterlekkage.
2. Controleer elk onderdeel op kromtrekken, krassen, deuken of scheuren.
3. Smeer alle onderdelen.
4. Zet de vorken helemaal omhoog en omlaag om de binnenzijde van de hefcilinder te smeren.
5. Als u tijdens deze handeling iets ongewoons opmerkt, meld dit dan bij de opzichter.

⚠ **Let op**
Zelfs een kleine verkeerde handeling kan een ernstig ongeluk tot gevolg hebben. Gebruik het voertuig niet voordat het volledig is gerepareerd.

WEKELIJKS ONDERHOUD

Voeg de volgende onderdelen toe aan de lijst voor de controle vóór gebruik. Laat noodzakelijke afstellingen en vervangingen door een Toyota-dealer uitvoeren.

Wekelijkse (elke 40 uur) controlepunten	
Accuelektrolyt	Niveaucontrole en toevoeging van gedistilleerd water
Accuelektrolyt	Controle relatieve dichtheid
Bouten en moeren	Opnieuw aanhalen
Mast en stuurmechanisme	Met MP-smeermiddel smeren
Kettingsmering	Motorolie

De hierboven genoemde onderhoudspunten betreffen voornamelijk controles en bijvullen. Olie of smeervet moet, afhankelijk van de mate van vervuiling, regelmatig worden vervangen; neem hierbij de vereiste maatregelen.
Zorg dat de controle vóór gebruik en het wekelijkse onderhoud altijd wordt uitgevoerd zodat het voertuig veilig en comfortabel blijft werken.

DOE-HET-ZELFONDERHOUD

Een band verwisselen

⚠ **Let op**

- **Ga na het opkrikken van het voertuig nooit onder de vorken en het frame liggen of staan. Als de krik per ongeluk wordt verwijderd, kunt u ernstig gewond raken.**
- **Als de bandenspanning van de vorkheftruck te hoog is ingesteld, breng deze dan op de juiste spanning en let daarbij op vervorming of scheurvorming aan de velg van de verwisselde band. Stel de bandenspanning nooit hoger in dan het voorgeschreven niveau.**
- **Zie de onderhoudsgegevens voor het aanhaalmoment van de wielmoeren.**
- **Een luchtband is optioneel.**

Voorwiel

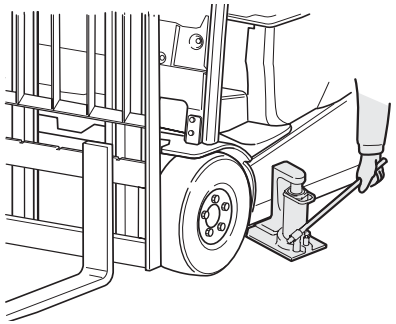

1. Parkeer het voertuig op een vlakke ondergrond.
2. Schakel de parkeerrem in en blokkeer de wielen. Kantel de mast naar achteren, hef de vorken ongeveer een meter omhoog en plaats de krik onder het opkrikpunt.
3. Krik het voertuig zover op dat de banden bijna loskomen van de grond en draai de wielmoeren los.
4. Krik het voertuig op totdat de banden de grond niet meer raken. Verwijder de wielmoer en het wiel. Laat bij luchtbanden (OPT) de band helemaal leeglopen voordat u de wielmoeren losdraait.
5. Wanneer het wiel na verwisseling of reparatie van de band opnieuw wordt gemonteerd, moet u in de omgekeerde volgorde als bij het verwijderen te werk gaan. De wielmoeren moeten gelijkmatig worden vastgedraaid in de volgorde zoals weergegeven op de afbeelding. Controleer bij luchtbanden (OPT) de bandenspanning na het aanbrengen van elk wiel en pas deze zo nodig aan.

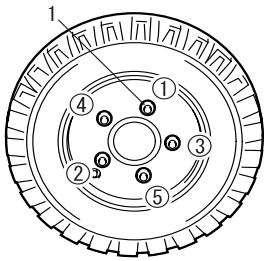

(1) Wielmoeren

⚠ **Let op**

- **Rij herhaaldelijk 2 tot 3 maal vooruit en achteruit, controleer of de wielmoeren loszitten en draai deze, waar nodig, aan.**
- **Zie de onderhoudsgegevens voor de voorgeschreven bandenspanning.**

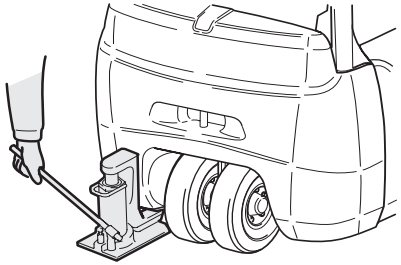

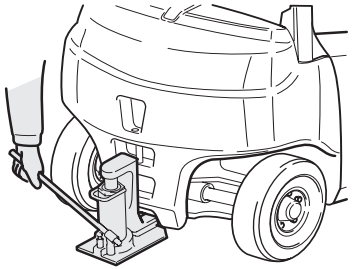

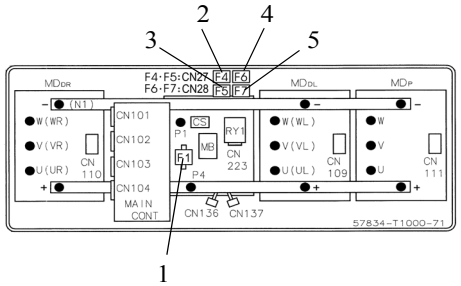

Achterwiel

1. Parkeer het voertuig op een vlakke ondergrond en draai de achterwielen 90°.
2. Schakel de parkeerrem in en blokkeer de wielen. Plaats de krik onder het gewicht (opkrikpunt).
3. Krik het voertuig zover op dat de banden bijna loskomen van de grond en draai de wielmoeren los.
4. Krik het voertuig op totdat de banden de grond niet meer raken. Verwijder de wielmoer en het wiel. Laat bij luchtbanden (OPT) de band helemaal leeglopen voordat u de wielmoeren losdraait.
5. Wanneer het wiel na verwisseling of reparatie van de band opnieuw wordt gemonteerd, moet u in de omgekeerde volgorde als bij het verwijderen te werk gaan De wielmoeren moeten in dezelfde volgorde als bij de voorwielen worden vastgedraaid.
6. Controleer bij luchtbanden (OPT) de bandenspanning na het aanbrengen van elk wiel en pas deze zo nodig aan.

⚠ **Let op**

- **Rij herhaaldelijk 2 tot 3 maal vooruit en achteruit, controleer of de wielmoeren loszitten en draai deze, waar nodig, aan.**
- **Zie de onderhoudsgegevens voor de voorgeschreven bandenspanning.**

Opmerking:
Zie de onderhoudsgegevens voor het aanhaalmoment van de wielmoeren.

Zekeringen vervangen

Wanneer de lichten niet branden of voorzieningen van het elektrische systeem niet werken, kan de betreffende zekering zijn doorgebrand. Controleer of de zekering voor elke voorziening nog goed is. De zekeringen bevinden zich in het schakelpaneel rechtsachter op het voertuig.

Opmerking:
De volgende zekeringen horen bij de hieronder genoemde voorzieningen:

1) ..... F1 (rijden)
2) ..... F4 (lamp)
3) ..... F5 (schakelcircuit)
4) ..... F6 (schakelcircuit)
5) ..... F7 (ventilator en solenoïde)

⚠ **Let op**

- **Gebruik bij vervanging van een zekering altijd een zekering met hetzelfde vermogen.**
- **Als de nieuwe zekering onmiddellijk na vervanging doorbrandt, laat dit dan door de Toyota-dealer nakijken.**
- **Wanneer de zekering wordt vervangen, mag er nooit kortsluiting tussen de aansluitpunten worden gemaakt.**

Ne

PERIODIEK ONDERHOUD

Periodieke controles en onderhoud zijn nodig om ervoor te zorgen dat uw industriële Toyota-voertuig soepel blijft lopen. Het aangegeven aantal uren (als de truck is ingeschakeld) voor elke controlecyclus is als volgt.

Dagelijks (controle vóór gebruik) .Elke 8 uur

Wekelijks .....Elke 40 uur

6 weken .....Elke 250 uur

3 maanden.....Elke 500 uur

6 maanden.....Elke 1.000 uur

12 maanden.....Elke 2.000 uur

Als het aantal bedrijfsuren van het voertuig meer dan 250 uur per 6 weken bedraagt, gebruik dan het aantal bedrijfsuren dat wordt aangegeven in de gids voor periodieke inspectie als richtlijn voor de uit te voeren controle. Controles vóór gebruik en wekelijkse inspecties moeten bij voorkeur door de gebruiker worden uitgevoerd. Controles voor 6 weken, 3 maanden, 6 maanden en 12 maanden moeten door een Toyota-dealer worden uitgevoerd, omdat die over de benodigde vaardigheden en speciaal gereedschap beschikt.
Zie de tabel voor periodiek onderhoud om de controle- en onderhoudspunten en de controlecycli te bepalen.
Gebruik voor vervanging alleen originele Toyota-onderdelen en gebruik de aanbevolen soorten smeermiddelen.

TABEL VOOR PERIODIEKE VERVANGING

Tabel voor periodieke vervanging

VERVANGINGSCYCLUS (Op basis van het totale aantal bedrijfsuren of maanden, welke het eerst komt)	ELKE	6 WEKEN	3	6	12	18	maanden
	ELKE	250	500	1000	2000	3000	uur
Hydraulische olie				●	←	←	
Hydraulisch filter		●*				●	
Luchtfilter van dop hydraulische-olietank		●*				●	
Olie aandrijfeenheid				●	←	←	
Olie natte schijfremmen						●	
Wiellager					●	←	
Stuurbekrachtigingsslang				(Elke 2 jaar)			
Rubberen onderdelen stuurbekrachtiging				(Elke 2 jaar)			
Slang material-handlingsysteem				(Elke 2 jaar)			
Ketting				(Elke 3 jaar)			

*: Voor nieuwe voertuigen

Opmerking:
Bij zwaar gebruik wordt een onderhoudsinterval van 170 uur of 1 maand aanbevolen.

TABEL VOOR PERIODIEK ONDERHOUD

Periodiek onderhoud

CONTROLEMETHODE

I: Controleer, corrigeer en vervang zoals vereist. **V**: Vastdraaien. **R**: Reinigen. **S**: Smeren. **M**: Meten, corrigeren en instellen zoals vereist.

VERVANGINGSCYCLUS (Op basis van het totale aantal bedrijfsuren of maanden, welke het eerst komt)	ELKE	6 WEKEN	3	6	12	maanden
	ELKE	250	500	1000	2000	uur
ELEKTRISCH SYSTEEM						
Motor						
Draaigeluid		I*	I	←	←	
Loszitten aansluitpunt			V	←	←	
Isolatieweerstand			M	←	←	
Accu						
Laadniveau			I	←	←	
Elektrolytpeil			I	←	←	
Relatieve dichtheid elektrolyt			M	←	←	
Loszitten aansluitpunt			I	←	←	
Afwijking in het bovenste gedeelte van de accu en/of de behuizing			I	←	←	
Isolatieweerstand			M	←	←	
Spanningsmeting van elke accucel na het opladen					M	
Magnetische schakelaar						
Loszitten contact, schade, schaafplekken			I	←	←	
Bedrijfsconditie, vervuiling en schuurplekken extra contact			I	←	←	
Ophangtoestand van de boogstoter					I	
Bedrijfstoestand en timing					I	
Loszitten van de bobinebevestigingen					I	
Ophangtoestand en loszitten van het looddraad van het hoofdstroomcircuit					I	
Microschakelaar						
Bedrijfstoestand en timing			I	←	←	
Schade en loszitten gemonteerde onderdelen			I	←	←	
Richtingschakelaar						
Bedrijfstoestand, schade			I	←	←	
Stuureenheid						
Bedrijfstoestand			I	←	←	
Vervuiling en schade binnenkant			R	←	←	
Ingangsspanning motor					M	
Zekeringen						
Loszitten			I	←	←	

VERVANGINGSCYCLUS (Op basis van het totale aantal bedrijfsuren of maanden, welke het eerst komt)	ELKE	6 WEKEN	3	6	12	maanden
	ELKE	250	500	1000	2000	uur
Bedrading (inclusief oplaadkabel)						
Aantasting kabelboom, schade en loszitten van klem		I*	I	←	←	
Loszitten van de aansluitingen, toestand omwikkeling		I*	I	←	←	
Aansluittoestand en schade aan de verbindingsstrip tussen de accucellen		I*	I	←	←	
KRACHTOVERBRENGINGSSYSTEEM						
Aandrijfeenheid						
Olielekkage			I	←	←	
Oliepeil			I	←	←	
Loszitten bouten of moeren					V	
AANDRIJFSYSTEEM						
Wielen						
Bandenspanning (OPT)			M	←	←	
Snijden of schade aan de banden, ongelijkmatig loopvlak			I	←	←	
Loszitten wielmoeren			V	←	←	
Profieldiepte		M*	M	←	←	
Metaalsnippers, stenen of andere elementen van buitenaf vast in loopvlak van band		I*	I	←	←	
Schade aan velgring en schijfwiel		I*	I	←	←	
Afwijkend geluid en loszitten van voorwiellager		I*	I	←	←	
Afwijkend geluid en loszitten van achterwiellager		I*	I	←	←	
Vooras						
Vervorming en schade					I	
Achteras						
Vervorming en schade					I	
Abnormaal geluid loszitten van achteraslager					I	
Loszitten van asbalk in lengterichting voertuig		M*			M	
STUURSYSTEEM						
Stuurwiel						
Loszitten; speling, lostrillen		I*	I	←	←	
Bedrijfstoestand		I*	I	←	←	
Stuurklep						
Olielekkage		I*	I	←	←	
Loszitten ophanging		V*	V	←	←	
Stuursysteem						
Stuurhoek rechts en links					I	
Stuurbekrachtiging						
Olielekkage en oliepeil			I	←	←	
Loszitten montageonderdelen			I	←	←	
Schade stuurbekrachtigingsslang					I	

VERVANGINGSCYCLUS (Op basis van het totale aantal bedrijfsuren of maanden, welke het eerst komt)	ELKE	6 WEKEN	3	6	12	maanden
	ELKE	250	500	1000	2000	uur
REMSYSTEEM						
Rempedaal						
Remwerking			I	←	←	
Reserve			M	←	←	
Parkeerrem						
Aantrekspeling en bedrijfsvermogen			I	←	←	
Remwerking			I	←	←	
Stangen en kabels						
Loszitten, lostrillen of schade		I*	I	←	←	
Bedrijfstoestand		I*	I	←	←	
Natte schijfrem						
Olielekkage		I*	I	←	←	
Oliepeil		I*			I	
Slijtage bij schuifstuk en remblok					*2	
Slijtage en schade schijf					*2	
Pedaalslag		M*			M	
Bedrijfstoestand					I	
Vermoeidheid contraveer					*2	
MATERIAL-HANDLINGSYSTEEM						
Vork						
Schade en slijtage aan vork en borgpen			I	←	←	
Verkeerde uitlijning tussen vorkvingers links en rechts			I	←	←	
Scheurtjes bij voet en lasdeel van vorken					I*1	
Mast- en hefsteun						
Vervorming, schade en scheurtjes lasdelen			I	←	←	
Slijtage, schade en draaitoestand van rol			I	←	←	
Loszitten mast- en hefsteun			I	←	←	
Slijtage en schade van maststeunbus			I	←	←	
Slijtage en schade van rolpen			I	←	←	
Slijtage en schade aan mastvoeringen			I	←	←	
Ketting en kettingwiel						
Vervorming spanning, schade en loshangen ketting		I*	I	←	←	
Kettingsmering			I	←	←	
Problemen met verankeringsbout en moet ketting			I	←	←	
Slijtage, schade en omwenteling kettingwiel			I	←	←	
Hulpstuk (OPT)						
Afwijkingen en ophangtoestand			I	←	←	

VERVANGINGSCYCLUS (Op basis van het totale aantal bedrijfsuren of maanden, welke het eerst komt)	ELKE	6 WEKEN	3	6	12	maanden
	ELKE	250	500	1000	2000	uur
HYDRAULISCH SYSTEEM						
Cilinder						
Loszitten, schade cilinderbevestiging			V	←	←	
Loszitten, vervorming en schade van stang en stanguiteinde			I	←	←	
Werking van de cilinder			I	←	←	
Natuurlijk zakken, natuurlijke voorwaartse kanteling			M	←	←	
Olielekkage en schade			I	←	←	
Slijtage en schade pen en cilinderassteun			I	←	←	
Hefsnelheid			M	←	←	
Ongelijkmatige beweging			I	←	←	
Hydraulische pomp						
Olielekkage en afwijkend geluid			I	←	←	
Hydraulische-olietank						
Oliepeil, vervuiling			I	←	←	
Tank- en oliefilter				R	←	
Olielekkage			I	←	←	
Hydraulisch filter						
Verstopping filter					R	
Bedieningshendel						
Werking			I	←	←	
Regelklep olie						
Olielekkage			I	←	←	
Meting ontlastdruk					M	
Werking veiligheidsklep			I	←	←	
Hydraulische slang en leiding						
Olielekkage			I	←	←	
Vervorming en schade			I	←	←	
Loszitten overbrengingsmechanisme			V	←	←	
VEILIGHEIDSMECHANISMEN, ETC.						
Hoofdbescherming						
Scheurtjes lasdeel			I	←	←	
Aantasting, schade			I	←	←	

VERVANGINGSCYCLUS (Op basis van het totale aantal bedrijfsuren of maanden, welke het eerst komt)	ELKE	6 WEKEN	3	6	12	maanden
	ELKE	250	500	1000	2000	uur
Rugsteun						
Loszitten montageonderdelen			V	←	←	
Aantasting, scheurtjes en schade			I	←	←	
Verlichtingssysteem (OPT)						
Werking, toestand bevestiging			I	←	←	
Claxon						
Werking, toestand bevestiging			I	←	←	
Richtingaanwijzers (OPT)						
Werking, toestand bevestiging			I	←	←	
Instrumenten						
Werking			I	←	←	
Achteruitrijzoemer (OPT)						
Werking, toestand bevestiging			I	←	←	
SAS.						
Werking			I	←	←	
Loszitten en/of schade aan sensorbevestigingen			I	←	←	
Schade aan, vervorming van en/of lekken van olie bij functionele onderdelen en loszitten bevestiging			I	←	←	
Loszitten van en/of schade aan bedrading			I	←	←	
Werking van slotcilinder en/of accumulator (alleen 4 wielen)					I	
Roest of corrosie laadsensor					I	
OPS						
Werking		I*	I	←	←	
Stoel						
Loszitten, schade bevestiging			I	←	←	
Schade en werking veiligheidsgordel			I	←	←	
Werking ankerstoel			I	←	←	
Bedrijfstoestand stoelschakelaar		I*	I	←	←	
Carrosserie						
Frame, dwarsbalk, etc. schade, barsten					I	
Loszitten bouten en moeren					V	
Achteruitkijkspiegel (OPT)						
Stof, schade			I	←	←	
Reflectoren achter			I	←	←	
Verwarming (OPT)						
Reiniging filter			I	←	←	
Overige						
Status smering			S	←	←	

*: Voor nieuwe voertuigen
*1: Detector scheurtjes en barstjes
*2: Controle elke 21000 uur

Opmerking:
Bij zwaar gebruik wordt een onderhoudsinterval van 170 uur of 1 maand aanbevolen.

ONDERHOUDSGEGEVENS

Tabel met instelwaarden

Punt		Voertuigmodel	8FBET15	8FBE(K)T16	8FBE(K)T18	8FBET20	8FBMT15	8FBMT16	8FBMT18	8FBMT20
Speling stuurwiel	mm (in.)		20-50 (0.79-1.97)	←	←	←	←	←	←	←
Relatieve dichtheid accuelektrolyt (20°C) (referentie)		Standaard	1.280	←	←	←	←	←	←	←
		Limiet	1.150	←	←	←	←	←	←	←
Ingestelde druk olieregelklep	Mpa (kg/cm^2) [psi]	Heffen/kantelen	18.3 (187) [2654]	←	←	←	←	←	←	←
Bedrijfsdruk parkeerrem						150 N (3-4 kerven)				
Speling rempedaal						1-5 mm				
Vloerspeling rempedaal (vloermat)						99 +/- 2,5 mm				
Aanhaalmoment wielmoer	N·m (kgf-m) [lbf-ft]	Voorzijde	117.6-196 (12-20) [87-145]	←	←	←	←	←	←	←
		Achter	117.6-196 (12-20) [87-145	←	←	←	←	←	←	←
Geluidsdrukniveau (L_{pA}) in overeenstemming met EN12053 Onzekerheid K=4 dB(A)	dB (A)		69	←	←	←	←	←	←	←
Trilling carrosserie in overeenstemming met EN13059 Onzekerheid K=0,3 x a m/s^2 (a:geregistreerde waarde)	m/s^2		0.8	←	←	←	←	←	←	←

***Opmerking**

- De hierboven vermelde trillingswaarden worden uit de metingen volgens EN 13059 gehaald.
- De magnitude van handarmtrillingen van heftrucks is 2,5 m/s^2 of lager zoals gedefinieerd in EN 13059.
- De hierboven vermelde waarden voor de totale trillingen op de carrosserie kunnen niet worden gebruikt om de trilling van 8 uur in 2002/44/EC (richtlijn trillingen) te berekenen.
  Wanneer berekend volgens het algemene bedieningspatroon van vorkheftrucks is het resultaat minder dan 0,5 m/s^2.)
- De hierboven vermelde waarden voor de geluidsdruk kunnen worden gebruikt als geluidsniveau op oorhoogte van de bestuurder. (De waarden zijn in overeenstemming met de meetmethoden van EN 12053.)

Tabel zekeringscapaciteit

Zekering	Alle modellen
F1 (rijden)	400A
F4 (lamp)	10A
F5 (schakelcircuit)	10A
F6 (schakelcircuit)	10A
F7 (ventilator en solenoïde)	10A

Tabel voor inhoud en soort smeermiddelen

Betreffende locatie	Inhoud	Soort
Aandrijvingseenheid, differentieel	0,43 l (0,114 US gal)	• ATF type T-4
Natte schijfrem	0,21 l (0,055 US gal)	• ATF type T-4
Hydraulische olie	zie 'Peil hydraulische olie op hefhoogte' hieronder	• standaardvoertuig: Agip Arnica 32 of gelijkaardig • voertuig koude opslag: Agip Arnica A 15 of gelijkaardig
Chassis en mast Smeerfitting	Juiste hoeveelheid	• MP-vet • Molybdeendisulfidevet • Esso beacon 32S
Accu	Juiste hoeveelheid	• Gedistilleerd water

Peil hydraulische olie op hefhoogte

Mast	Hoogte	hoeveelheid olie (l) (zonder hulpstuk)
V	3000-4000	14
	-5000	16
	-5500	17
FSW	-4000	15
	-5000	17
	-7000	19
	-7500	20
FV	3000-4000	13

Opmerking:
Voeg 0,7 l toe voor trucks met sideshift (OPT)

ACCUBEHUIZING & VEREIST MINIMUM GEWICHT

Wanneer u plaatselijk een accu koopt, moet u ervoor zorgen dat deze voldoet aan het minimale vereiste gewicht zoals in de onderstaande tabel.

	Voertuigmodel	Afmetingen behuizing mm			Minimaal vereist accugewicht (Met behuizing) kg
		Lengte voor-achter X	Breedte Y	Hoogte Z	
3W	8FBET15	522	830	627	672
	8FBEKT16-18	630	↑	↑	813
	8FBET16-20	738	↑	↑	962
4W	8FBMT15	522	↑	↑	672
	8FBMT16-20	738	↑	↑	962

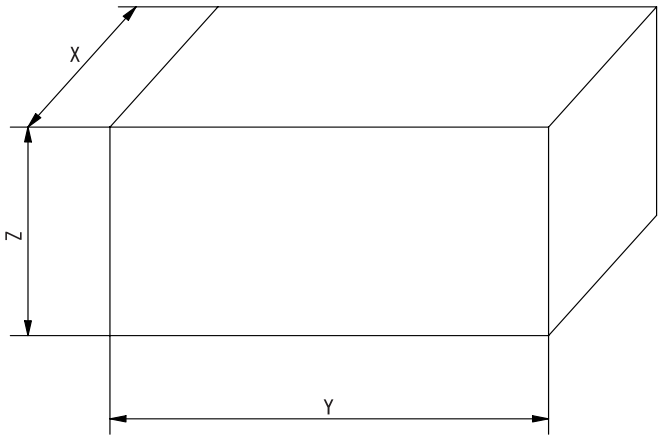

WIELEN & BANDEN (3W)

Voertuigmodel		Soort		Bandmaat	Wielafmetingen	Bandenspanning kPa	Opmerkingen
8FBET15 8FBEKT16 8FBET16	Voorzijde	Lucht Voorgevormd kussen	J-LUG	18×7-8	4.33R-8	–	Standaard
		Lucht	↑	18×7-8-16PR	4,33R-8	1000	Optie
		Niet-markerend	↑	18×7-8	4.33R-8	–	Optie
8FBEKT18 8FBET18	Voorzijde	Lucht Voorgevormd kussen	↑	18×7-8	4.33R-8	–	Standaard
				200/50-10	6.50F-10	–	Optie
		Lucht	↑	–	–	–	niet van toepassing
		Niet-markerend	↑	18×7-8	4.33R-8	–	Optie
				200/50-10	6.50F-10	–	Optie
8FBET20	Voorzijde	Lucht Voorgevormd kussen	↑	200/50-10	6.50F-10	–	Standaard
		Lucht	↑	–	–	–	niet van toepassing
		Niet-markerend	↑	200/50-10	6.50F-10	–	Optie
8FBET15 8FBEKT16 8FBET16	Achter	Lucht Voorgevormd kussen	↑	15×4 1/2-8	3.00D-8	–	Standaard
				140/55-9	4.00E-9	–	Optie
		Lucht	↑	15×4 1/2-8-12PR	3.00D-8	1000	Optie
		Niet-markerend	↑	15×4 1/2-8	3.00D-8	–	Optie
8FBEKT18 8FBET18 8FBET20	Achter	Lucht Voorgevormd kussen	↑	140/55-9	4.00E-9	–	Standaard
		Lucht	↑	–	–	–	niet van toepassing
		Niet-markerend	↑	140/55-9	4.00E-9	–	Optie

WIELEN & BANDEN (4W)

Voertuigmodel		Soort		Bandmaat	Wielafmetingen	Bandenspanning kPa	Opmerkingen
8FBMT15 8FBMT16	Voorzijde	Lucht Voorgevormd kussen	J-LUG	18×7-8	4.33R-8	–	Standaard
		Lucht	↑	18×7-8-16PR	4.33R-8	1000	Optie
		Niet-markerend	↑	18×7-8	4.33R-8	–	Optie
8FBMT18	Voorzijde	Lucht Voorgevormd kussen	↑	18×7-8	4.33R-8	–	Standaard
				200/50-10	6.50F-10	–	Optie
		Lucht	↑	–	–	–	niet van toepassing
		Niet-markerend	↑	18×7-8	4.33R-8	–	Optie
				200/50-10	6.50F-10	–	Optie
8FBMT20	Voorzijde	Lucht Voorgevormd kussen	↑	200/50-10	6.50F-10	–	Standaard
		Lucht	↑	–	–	–	niet van toepassing
		Niet-markerend	↑	200/50-10	6.50F-10	–	Optie
8FBMT15 8FBMT16 8FBMT18	Achter	Lucht Voorgevormd kussen	↑	16×6-8	4.33R-8	–	Standaard
		Lucht	↑	16×6-8-10PR	4.33R-8	800	Optie
		Niet-markerend	↑	16×6-8	4.33R-8	–	Optie
8FBMT20	Achter	Lucht Voorgevormd kussen	↑	16×6-8	4.33R-8	–	Standaard
		Lucht	↑	–	–	–	niet van toepassing
		Niet-markerend	↑	16×6-8	4.33R-8	–	Optie

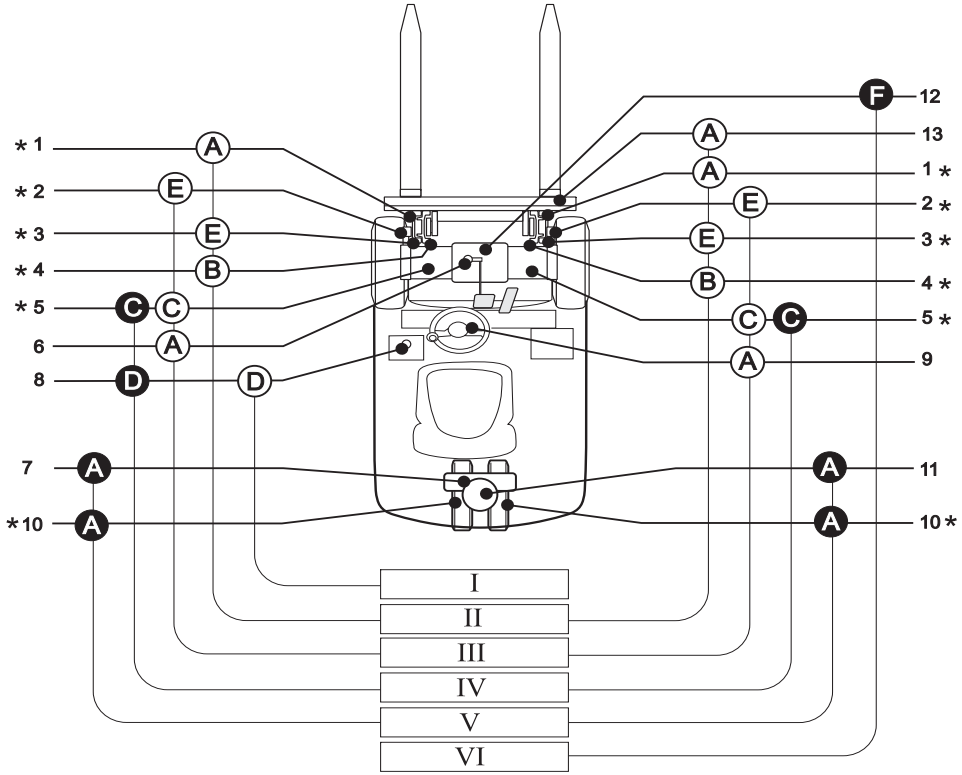

SMEERSCHEMA (3W)

1. Maststrip
2. Voorste pen kantelcilinder
3. Maststeunbus
4. Hefketting
5. Aandrijfeenheid
6. Overbrenging rempedaal
7. Overbrenging rondsel-en-tandheugelbesturing
8. Olietank
9. Vergrendelmechanisme kantelbesturing
10. Achterwiellager
11. Lager achteras
12. Natte schijfrem
13. Zijwaartse verplaatsing (OPT)

I) Elke 8 uur (dagelijks) controleren
II) Elke 40 uur (wekelijks) controleren
III) Elk 250 uur (om de 6 weken) controleren
IV) Elke 1000 uur (halfjaarlijks) controleren
V) Elke 2000 uur (jaarlijks) controleren
VI) Elk 3000 uur (om de 1,5 jaar) controleren

○ Controleren en bijvullen
● Vervangen
* Zowel links als rechts geplaatst

A) MP-vet
B) Motorolie
C) Tandwielolie (ATF type T-IV)
D) Hydraulische olie (ISO VG32)
E) Molybdeendisulfidevet
F) ATF type T-IV

Opmerking:
Bij zwaar gebruik wordt een onderhoudsinterval van 170 uur of 1 maand aanbevolen.

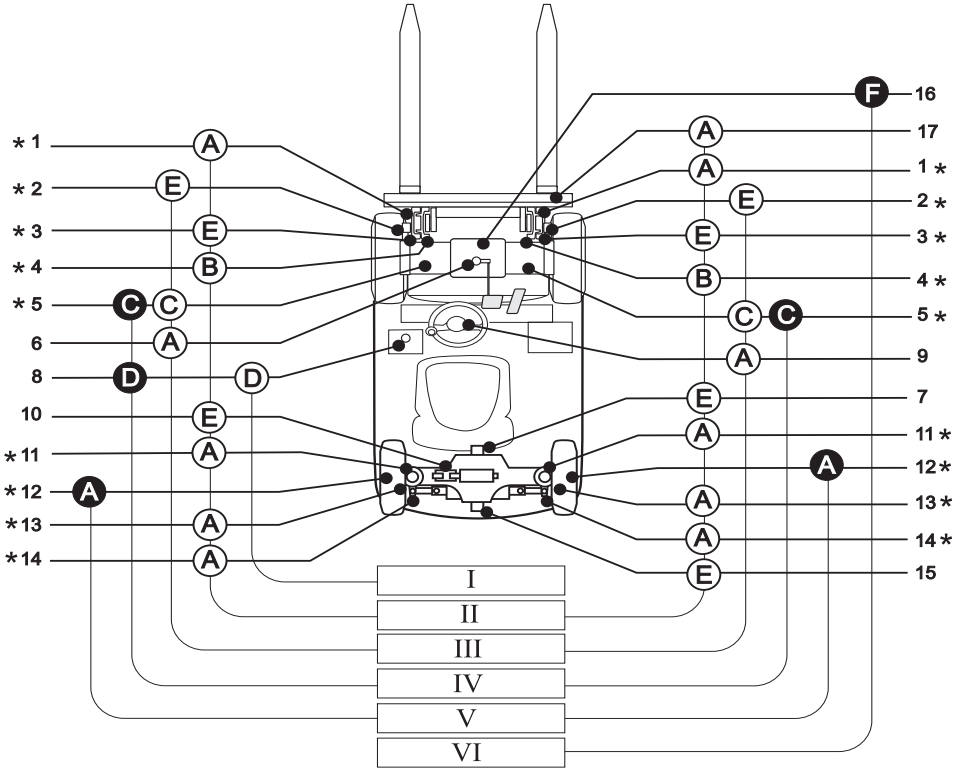

SMEERSCHEMA (4W)

1. Maststrip
2. Voorste pen kantelcilinder
3. Maststeunbus
4. Hefketting
5. Aandrijfeenheid
6. Overbrenging rempedaal
7. Voorste pen achterasbalk
8. Olietank
9. Vergrendelmechanisme kantelbesturing
10. Pendelslotcilinderkruk- en stangpen
11. Fuseepen
12. Achterwiellager
13. Pen spoorstangeind
14. Pen achterascilindereind
15. Achterste pen achterasbalk
16. Natte schijfrem
17. Zijwaartse verplaatsing (OPT)

I) Elke 8 uur (dagelijks) controleren
II) Elke 40 uur (wekelijks) controleren
III) Elk 250 uur (6 weken) controleren
IV) Elke 1000 uur (halfjaarlijks) controleren
V) Elke 2000 uur (jaarlijks) controleren
VI) Elk 3000 uur (1,5 jaar) controleren

○ Controleren en bijvullen
● Vervangen
* Zowel links als rechts geplaatst

A) MP-vet
B) Motorolie
C) Tandwielolie (ATF type T-IV)
D) Hydraulische olie (ISO VG32)
E) Molybdeendisulfidevet
F) ATF type T-IV

Opmerking:
Bij zwaar gebruik wordt een onderhoudsinterval van 170 uur of 1 maand aanbevolen.

AFMETINGEN VAN HET VOERTUIG

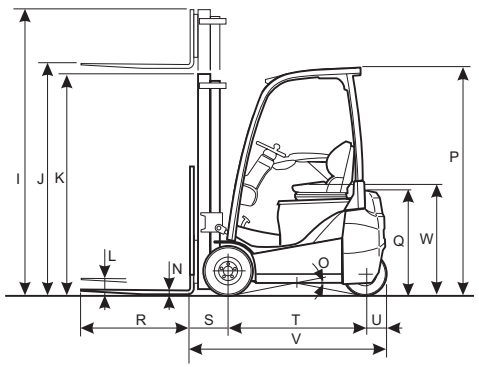

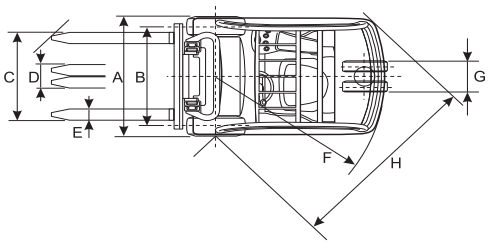

	3 WIELEN					
	8FBET15	8FBEKT16	8FBET16	8FBEKT18	8FBET18	8FBET20
A	1050 mm	←	←	←	←	1122 mm
B	894 mm	←	←	←	←	914 mm
C	920 mm	←	←	←	←	←
D	200 mm	←	←	←		240 mm
E	100 mm	←	←	←		120 mm
F	1434 mm	1542 mm	1650 mm	1542 mm	1650 mm	1650 mm
G	175,4 mm	175,4 mm	175,4 mm	181 mm	181 mm	181 mm
H	1434 mm	1542 mm	1650 mm	1542 mm	1650 mm	1650 mm
I	3845 mm	←	←	←	←	←
J	3300 mm	←	←	←	←	←
K	2150 mm	←	←	←	←	←
L	120 mm	←	←	←	←	←
N	35 mm	←	←	←	←	←
O	30%	27%	25%	28%←	26%←	27%
P	2055 mm	←	←	←	←	←
Q	924 mm	←	←	1017 mm	929 mm	1017 mm
R	1000 mm	←	←	←	←	←
S	347,5 mm	←	←	355mm	←	←
V	1264 mm	1372 mm	1480 mm	1372 mm	1480 mm	←
U	170,5 mm	177,5 mm	←	170 mm	←	←
V	2782 mm	2897 mm	3005 mm	2897 mm	3005 mm	←
W	944 mm	←	←	←	←	952 mm

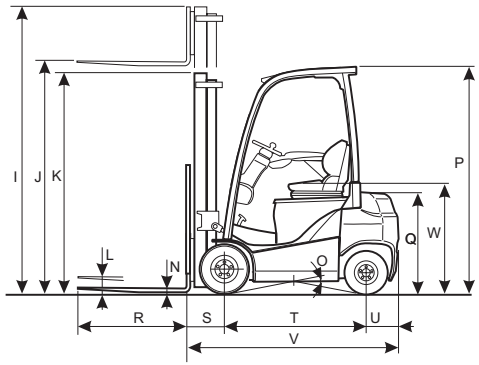

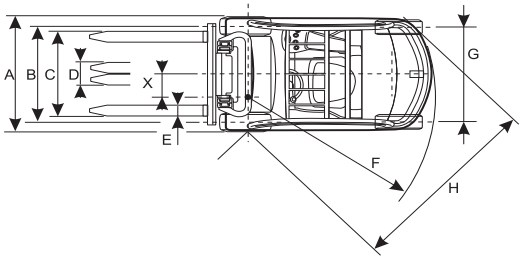

	4 WIELEN			
	8FBMT15	8FBMT16	8FBMT18	8FBMT20
A	1050 mm	←	←	1122,2 mm
B	894 mm	←	←	914 mm
C	920 mm	←	←	←
D	200 mm	←		240 mm
E	100 mm	←		120 mm
F	1639 mm	1845 mm	←	←
G	880 mm	←	←	←
H	1639 mm	1845 mm	←	←
I	3845 mm	←	←	←
J	3300 mm	←	←	←
K	2150 mm	←	←	←
L	120 mm	←	←	←
N	35 mm	←	←	←
O	33%	28%	28%	29%
P	2055 mm	←	←	←
Q	946 mm	←	←	←
R	1000 mm	←	←	←
S	347.5mm	←	355 mm	←
V	1264 mm	1530 mm	←	←
U	307,5 mm	←	300 mm	←
V	2959 mm	3175 mm	←	←
W	944 mm	←	←	952 mm
X	205 mm	186 mm	←	←

SERIENUMMER FRAME

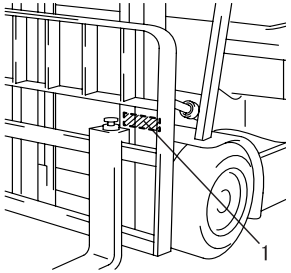

(1) Locatie serienummer frame

Locatie serienummer frame

Het frameserienummer is ingeslagen op de dwarsplaat aan de voorzijde. Geef het frameserienummer door wanneer u vragen heeft over uw voertuig.

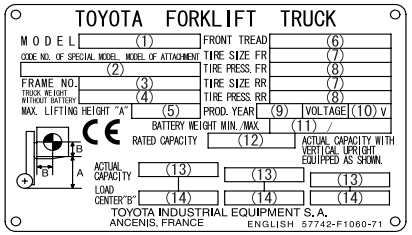

HET LEZEN VAN HET NAAMPLAATJE

Voor bepaalde gebieden staat de toegestane lading van het voertuig niet in de laadvermogenstabel maar op het naamplaatje. Ga na wat het lastmiddelpunt en het vermogen is voordat u het voertuig gebruikt.

(1) Voertuigmodel
(2) Speciaal model, hulpstukmodel
(3) Frame nr.
(4) Gewicht voertuig (exclusief accu)
(5) Maximale hefhoogte
(6) Loopvlak voor
(7) Bandmaat
(8) Banddruk
(9) Productiejaar
(10) Accuspanning
(11) Gewicht accu-unit (min. en max.)
(12) Maximale last
(13) Actuele last
(14) Lastmiddelpunt

SPECIFICATIES VAN DE MAST EN NOMINAAL VERMOGEN

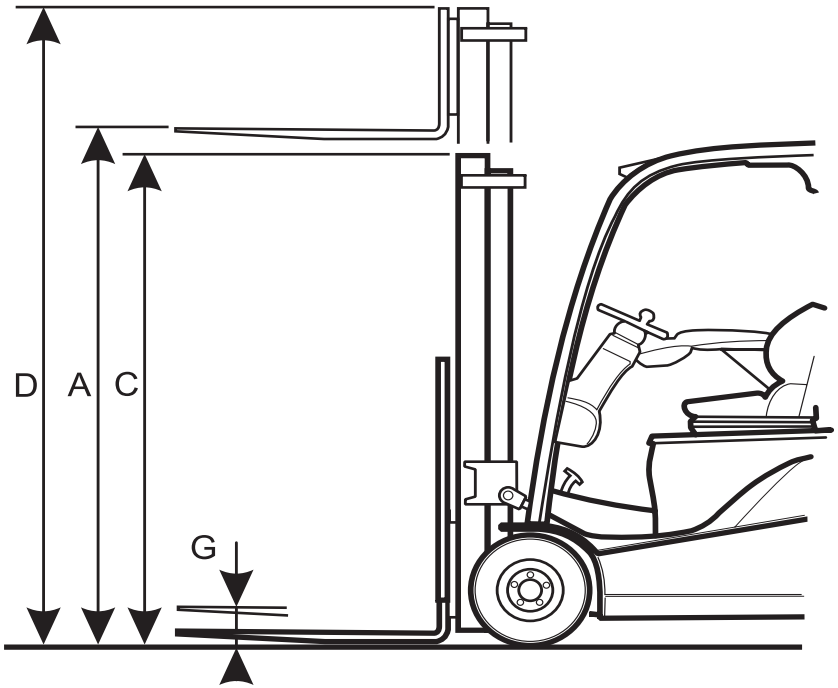

	A Maximale hefhoogte	B Totale hoogte			G Vrije hefhoogte (bovenkant van vorken)		J Standaard loopvlak			O Breed loopvlak		
		C Neergelaten	D Uitgeschoven		H Rugsteun zonder lading	I Rugsteun met standaardlading	K Kantelbereik		N Laadcapaciteit	P Kantelbereik		S Laadcapaciteit
			E Rugsteun zonder lading	F Rugsteun met standaardlading			L Vooruit	M Achteruit	500 mm Lastmiddelpunt	Q Vooruit	R Achteruit	500 mm Lastmiddelpunt
	mm	mm	mm	mm	mm	mm	deg	deg	kg	deg	deg	kg

V
Goed zichtbare mast

FW
Goed zichtbare tweetrapsmast met volledig vrije hefhoogte

FSW
Goed zichtbare drietrapsmast met volledig vrije hefhoogte

deg
Deg

8FBET15

	A	B			G		J			O		
		C	D		H	I	K		N	P		S
			E	F			L	M	500 mm LC	Q	R	500 mm LC
	mm	mm	mm	mm	mm	mm	deg	deg	kg	deg	deg	kg
V	3000	2000	3545	4260	120	120	5	7	1500	5	7	1500
	3300	2150	3845	4560	120	120	5	7	1500	5	7	1500
	3500	2250	4045	4760	120	120	7	5	1500	5	7	1500
	3700	2350	4245	4960	120	120	5	7	1500	5	7	1500
	4000	2550	4545	5260	120	120	5	7	1500	5	7	1450
	4200	2650	4745	5460	120	120	5	7	1500	5	7	1400
	4500	2800	5045	5760	120	120	5	7	1500	5	7	1350
	4700	2900	5245	5960	120	120	5	7	1470	5	7	1300
	5000	3100	5545	6260	120	120	5	7	1450	5	7	1250
FW	3000	2000	3555	4260	1485	780	5	7	1500	5	7	1500
	3300	2150	3855	4560	1635	930	5	7	1500	5	7	1500
	3500	2250	4055	4760	1735	1030	5	7	1500	5	7	1500
	3700	2350	4255	4960	1835	1130	5	7	1500	5	7	1500
FSW	4300	1980	4845	5560	1475	760	5	7	1450	5	7	1400
	4500	2050	5045	5760	1545	830	5	7	1430	5	7	1370
	4700	2150	5245	5960	1645	930	5	7	1420	5	7	1350
	5000	2250	5545	6260	1745	1030	5	7	1380	5	7	1200
	5500	2450	6045	6760	1945	1230	5	7	1320	5	7	900
	6000	2600	6545	7260	2095	1380	5	5	1200	5	5	700
	6500	2800	7045	7760	2295	1580	5	5	900	5	5	550
	7000	3000	7545	8260	2495	1780	5	5	650	5	5	400
	7500	3200	8045	8760	2695	1980	5	5	400	5	5	300

Hoogte van de standaard beladen rugsteun is 1220 mm.

8FBEKT16 - 8FBET16

	A	B			G		J			O		
		C	D		H	I	K		N	P		S
			E	F			L	M	500 mm LC	Q	R	500 mm LC
	mm	mm	mm	mm	mm	mm	deg	deg	kg	deg	deg	kg
V	3000	2000	3545	4260	120	120	5	7	1600	5	7	1600
	3300	2150	3845	4560	120	120	5	7	1600	5	7	1600
	3500	2250	4045	4760	120	120	7	5	1600	5	7	1600
	3700	2350	4245	4960	120	120	5	7	1600	5	7	1600
	4000	2550	4545	5260	120	120	5	7	1600	5	7	1550
	4200	2650	4745	5460	120	120	5	7	1600	5	7	1520
	4500	2800	5045	5760	120	120	5	7	1600	5	7	1500
	4700	2900	5245	5960	120	120	5	7	1570	5	7	1450
	5000	3100	5545	6260	120	120	5	7	1550	5	7	1400
FW	3000	2000	3555	4260	1485	780	5	7	1600	5	7	1500
	3300	2150	3855	4560	1635	930	5	7	1600	5	7	1500
	3500	2250	4055	4760	1735	1030	5	7	1600	5	7	1500
	3700	2350	4255	4960	1835	1130	5	7	1600	5	7	1500
FSW	4300	1980	4845	5560	1475	760	5	7	1550	5	7	1450
	4500	2050	5045	5760	1545	830	5	7	1500	5	7	1420
	4700	2150	5245	5960	1645	930	5	7	1450	5	7	1400
	5000	2250	5545	6260	1745	1030	5	7	1400	5	7	1300
	5500	2450	6045	6760	1945	1230	5	7	1350	5	7	950
	6000	2600	6545	7260	2095	1380	5	5	1300	5	5	750
	6500	2800	7045	7760	2295	1580	5	5	1000	5	5	600
	7000	3000	7545	8260	2495	1780	5	5	750	5	5	450
	7500	3200	8045	8760	2695	1980	5	5	500	5	5	350

Hoogte van de standaard beladen rugsteun is 1220 mm.

8FBEKT18 - 8FBET18

	A	B			G		J		
		C	D		H	I	K		N
			E	F			L	M	500 mm LC
	mm	mm	mm	mm	mm	mm	deg	deg	kg
V	3000	2000	3545	4260	120	120	5	7	1800
	3300	2150	3845	4560	120	120	5	7	1800
	3500	2250	4045	4760	120	120	7	5	1800
	3700	2350	4245	4960	120	120	5	7	1800
	4000	2550	4545	5260	120	120	5	7	1800
	4200	2650	4745	5460	120	120	5	7	1750
	4500	2800	5045	5760	120	120	5	7	1700
	4700	2900	5245	5960	120	120	5	7	1650
	5000	3100	5545	6260	120	120	5	7	1600
FW	3000	2000	3555	4260	1485	780	5	7	1800
	3300	2150	3855	4560	1635	930	5	7	1800
	3500	2250	4055	4760	1735	1030	5	7	1800
	3700	2350	4255	4960	1835	1130	5	7	1800
FSW	4300	1980	4845	5560	1475	760	5	7	1650
	4500	2050	5045	5760	1545	830	5	7	1620
	4700	2150	5245	5960	1645	930	5	7	1600
	5000	2250	5545	6260	1745	1030	5	7	1550
	5500	2450	6045	6760	1945	1230	5	7	1450
	6000	2600	6545	7260	2095	1380	5	5	1350
	6500	2800	7045	7760	2295	1580	5	5	1050
	7000	3000	7545	8260	2495	1780	5	5	800
	7500	3200	8045	8760	2695	1980	5	5	550

Hoogte van de standaard beladen rugsteun is 1220 mm.

8FBET20

	A	B			G		J		
		C	D		H	I	K		N
			E	F			L	M	500 mm LC
	mm	mm	mm	mm	mm	mm	deg	deg	kg
V	3000	2000	3545	4260	120	120	5	7	2000
	3300	2150	3845	4560	120	120	5	7	2000
	3500	2250	4045	4760	120	120	7	5	2000
	3700	2350	4245	4960	120	120	5	7	2000
	4000	2550	4545	5260	120	120	5	7	2000
	4200	2650	4745	5460	120	120	5	7	2000
	4500	2800	5045	5760	120	120	5	7	2000
	4700	2900	5245	5960	120	120	5	7	1920
	5000	3100	5545	6260	120	120	5	7	1850
FW	3000	2000	3555	4260	1485	780	5	7	2000
	3300	2150	3855	4560	1635	930	5	7	2000
	3500	2250	4055	4760	1735	1030	5	7	2000
	3700	2350	4255	4960	1835	1130	5	7	2000
FSW	4300	1980	4845	5560	1475	760	5	7	1800
	4500	2050	5045	5760	1545	830	5	7	1780
	4700	2150	5245	5960	1645	930	5	7	1750
	5000	2250	5545	6260	1745	1030	5	7	1700
	5500	2450	6045	6760	1945	1230	5	7	1650
	6000	2600	6545	7260	2095	1380	5	5	1550
	6500	2800	7045	7760	2295	1580	5	5	1250
	7000	3000	7545	8260	2495	1780	5	5	1000
	7500	3200	8045	8760	2695	1980	5	5	750

Hoogte van de standaard beladen rugsteun is 1220 mm.

8FBMT15

	A	B			G		J			O		
		C	D		H	I	K		N	P		S
			E	F			L	M	500 mm LC	Q	R	500 mm LC
	mm	mm	mm	mm	mm	mm	deg	deg	kg	deg	deg	kg
V	3000	2000	3545	4260	120	120	5	7	1500	5	7	1500
	3300	2150	3845	4560	120	120	5	7	1500	5	7	1500
	3500	2250	4045	4760	120	120	7	5	1500	5	7	1500
	3700	2350	4245	4960	120	120	5	7	1500	5	7	1500
	4000	2550	4545	5260	120	120	5	7	1500	5	7	1500
	4200	2650	4745	5460	120	120	5	7	1480	5	7	1480
	4500	2800	5045	5760	120	120	5	7	1450	5	7	1450
	4700	2900	5245	5960	120	120	5	7	1450	5	7	1400
	5000	3100	5545	6260	120	120	5	7	1400	5	7	1350
FW	3000	2000	3555	4260	1485	780	5	7	1350	5	7	1500
	3300	2150	3855	4560	1635	930	5	7	1500	5	7	1500
	3500	2250	4055	4760	1735	1030	5	7	1500	5	7	1500
	3700	2350	4255	4960	1835	1130	5	7	1500	5	7	1500
FSW	4300	1980	4845	5560	1475	760	5	7	1450	5	7	1400
	4500	2050	5045	5760	1545	830	5	7	1450	5	7	1380
	4700	2150	5245	5960	1645	930	5	7	1400	5	7	1350
	5000	2250	5545	6260	1745	1030	5	7	1400	5	7	1200
	5500	2450	6045	6760	1945	1230	5	7	1250	5	7	1100
	6000	2600	6545	7260	2095	1380	5	5	1100	5	5	900
	6500	2800	7045	7760	2295	1580	5	5	900	5	5	800
	7000	3000	7545	8260	2495	1780	5	5	850	5	5	700
	7500	3200	8045	8760	2695	1980	5	5	700	5	5	600

Hoogte van de standaard beladen rugsteun is 1220 mm.

8FBMT16

	A	B			G		J			O		
		C	D		H	I	K		N	P		S
			E	F			L	M	500 mm LC	Q	R	500 mm LC
	mm	mm	mm	mm	mm	mm	deg	deg	kg	deg	deg	kg
V	3000	2000	3545	4260	120	120	5	7	1600	5	7	1600
	3300	2150	3845	4560	120	120	5	7	1600	5	7	1600
	3500	2250	4045	4760	120	120	7	5	1600	5	7	1600
	3700	2350	4245	4960	120	120	5	7	1600	5	7	1600
	4000	2550	4545	5260	120	120	5	7	1600	5	7	1600
	4200	2650	4745	5460	120	120	5	7	1600	5	7	1600
	4500	2800	5045	5760	120	120	5	7	1550	5	7	1550
	4700	2900	5245	5960	120	120	5	7	1500	5	7	1500
	5000	3100	5545	6260	120	120	5	7	1450	5	7	1450
FW	3000	2000	3555	4260	1485	780	5	7	1600	5	7	1600
	3300	2150	3855	4560	1635	930	5	7	1600	5	7	1600
	3500	2250	4055	4760	1735	1030	5	7	1600	5	7	1600
	3700	2350	4255	4960	1835	1130	5	7	1600	5	7	1600
FSW	4300	1980	4845	5560	1475	760	5	7	1550	5	7	1500
	4500	2050	5045	5760	1545	830	5	7	1550	5	7	1450
	4700	2150	5245	5960	1645	930	5	7	1500	5	7	1450
	5000	2250	5545	6260	1745	1030	5	7	1450	5	7	1300
	5500	2450	6045	6760	1945	1230	5	7	1350	5	7	1200
	6000	2600	6545	7260	2095	1380	5	5	1200	5	5	1000
	6500	2800	7045	7760	2295	1580	5	5	1050	5	5	900
	7000	3000	7545	8260	2495	1780	5	5	900	5	5	800
	7500	3200	8045	8760	2695	1980	5	5	750	5	5	700

Hoogte van de standaard beladen rugsteun is 1220 mm.

8FBMT18

	A	B			G		J			O		
		C	D		H	I	K		N	P		S
			E	F			L	M	500 mm LC	Q	R	500 mm LC
	mm	mm	mm	mm	mm	mm	deg	deg	kg	deg	deg	kg
V	3000	2000	3545	4260	120	120	5	7	1800	5	7	1800
	3300	2150	3845	4560	120	120	5	7	1800	5	7	1800
	3500	2250	4045	4760	120	120	7	5	1800	5	7	1800
	3700	2350	4245	4960	120	120	5	7	1800	5	7	1800
	4000	2550	4545	5260	120	120	5	7	1800	5	7	1800
	4200	2650	4745	5460	120	120	5	7	1800	5	7	1800
	4500	2800	5045	5760	120	120	5	7	1750	5	7	1750
	4700	2900	5245	5960	120	120	5	7	1700	5	7	1700
	5000	3100	5545	6260	120	120	5	7	1650	5	7	1650
FW	3000	2000	3555	4260	1485	780	5	7	1800	5	7	1800
	3300	2150	3855	4560	1635	930	5	7	1800	5	7	1800
	3500	2250	4055	4760	1735	1030	5	7	1800	5	7	1800
	3700	2350	4255	4960	1835	1130	5	7	1800	5	7	1800
FSW	4300	1980	4845	5560	1475	760	5	7	1700	5	7	1600
	4500	2050	5045	5760	1545	830	5	7	1700	5	7	1580
	4700	2150	5245	5960	1645	930	5	7	1600	5	7	1550
	5000	2250	5545	6260	1745	1030	5	7	1600	5	7	1350
	5500	2450	6045	6760	1945	1230	5	7	1450	5	7	1250
	6000	2600	6545	7260	2095	1380	5	5	1250	5	5	1050
	6500	2800	7045	7760	2295	1580	5	5	1100	5	5	950
	7000	3000	7545	8260	2495	1780	5	5	950	5	5	850
	7500	3200	8045	8760	2695	1980	5	5	800	5	5	750

Hoogte van de standaard beladen rugsteun is 1220 mm.

8FBMT20

	A	B			G		J		
		C	D		H	I	K		N
			E	F			L	M	500 mm LC
	mm	mm	mm	mm	mm	mm	deg	deg	kg
V	3000	2000	3545	4260	120	120	5	7	2000
	3300	2150	3845	4560	120	120	5	7	2000
	3500	2250	4045	4760	120	120	7	5	2000
	3700	2350	4245	4960	120	120	5	7	2000
	4000	2550	4545	5260	120	120	5	7	2000
	4200	2650	4745	5460	120	120	5	7	2000
	4500	2800	5045	5760	120	120	5	7	1900
	4700	2900	5245	5960	120	120	5	7	1800
	5000	3100	5545	6260	120	120	5	7	1750
FW	3000	2000	3555	4260	1485	780	5	7	2000
	3300	2150	3855	4560	1635	930	5	7	2000
	3500	2250	4055	4760	1735	1030	5	7	2000
	3700	2350	4255	4960	1835	1130	5	7	2000
FSW	4300	1980	4845	5560	1475	760	5	7	1850
	4500	2050	5045	5760	1545	830	5	7	1850
	4700	2150	5245	5960	1645	930	5	7	1800
	5000	2250	5545	6260	1745	1030	5	7	1700
	5500	2450	6045	6760	1945	1230	5	7	1500
	6000	2600	6545	7260	2095	1380	5	5	1300
	6500	2800	7045	7760	2295	1580	5	5	1150
	7000	3000	7545	8260	2495	1780	5	5	1000
	7500	3200	8045	8760	2695	1980	5	5	850

Hoogte van de standaard beladen rugsteun is 1220 mm.